Modelo LM

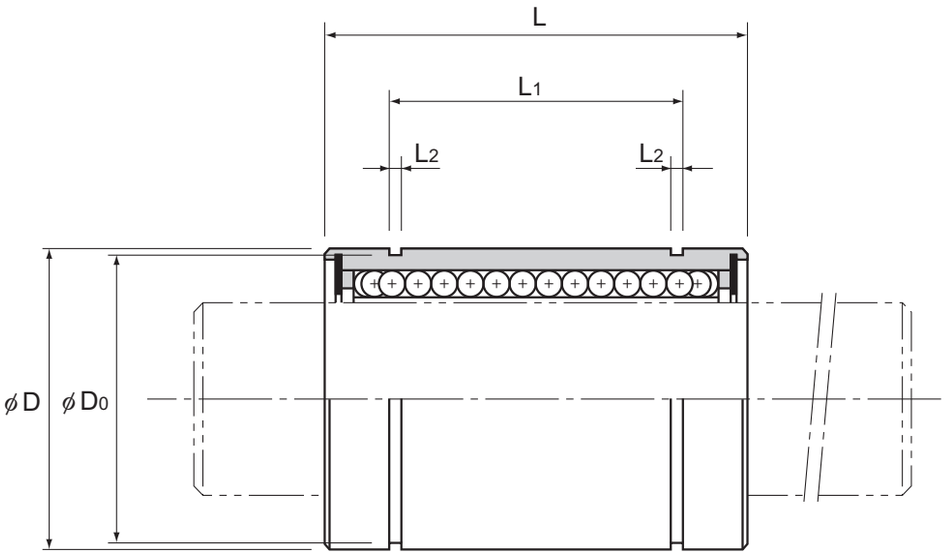

Descripción del modelo			Hileras de bolas	Dimensiones						
				Diámetro interior inscrito			Diámetro exterior		Longitud	
					Tolerancia			Tolerancia		
Tipo estándar	Tipo de juego ajustable	Tipo abierto		dr	Alta	Precisión	D	Precisión/alta	L	Tolerancia
LM 3	—	—	4	3	0 −0,008	0 −0,005	7	0 −0,009	10	0 −0,12
LM 4	—	—	4	4			8		12	
LM 5	—	—	4	5			10		15	
LM 6	LM 6-AJ	—	4	6	0 −0,009	0 −0,006	12	0 −0,011	19	0 −0,2
LM 8S	LM 8S-AJ	—	4	8			15		17	
LM 8	LM 8-AJ	—	4	8			15		24	
LM 10	LM 10-AJ	—	4	10			19	0 −0,013	29	
LM 12	LM 12-AJ	—	4	12			21		30	
LM 13	LM 13-AJ	LM 13-OP	4	13			23		32	
LM 16	LM 16-AJ	LM 16-OP	5	16			28		37	
LM 20	LM 20-AJ	LM 20-OP	5	20	0 −0,010	0 −0,007	32	0 −0,016	42	
LM 25	LM 25-AJ	LM 25-OP	6	25			40		59	0 −0,3
LM 30	LM 30-AJ	LM 30-OP	6	30			45		64	
LM 35	LM 35-AJ	LM 35-OP	6	35	0 −0,012	0 −0,008	52	0 −0,019	70	
LM 40	LM 40-AJ	LM 40-OP	6	40			60		80	
LM 50	LM 50-AJ	LM 50-OP	6	50			80	0 −0,022	100	
LM 60	LM 60-AJ	LM 60-OP	6	60	0 −0,015	0 −0,009	90		110	

Nota) Debido a que este modelo contiene una retención de resina sintética, no debe utilizarse a temperaturas por encima de los 80°C.
Si la temperatura ambiente excede los 80°C, utilice el tipo equipado con una retención de metal (modelo LM-GA).
Si se requiere un tipo equipado con un retén, indíquelo al realizar un pedido.
(Ejemplo) LM13 UU
Retén instalado en ambos extremos de la tuerca
Para los tipos de juego ajustables (-AJ) y abiertos (-OP), la tolerancia en el diámetro interior inscrito, la tolerancia de diámetro exterior y la excentricidad indican los valores anteriores a la división de la tuerca.

Para descargar los datos deseados, busque el número de modelo correspondiente en el sitio web técnico. https://tech.thk.com

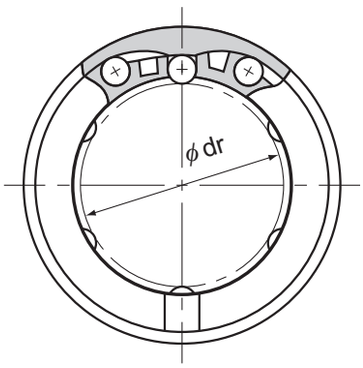

Modelo LM

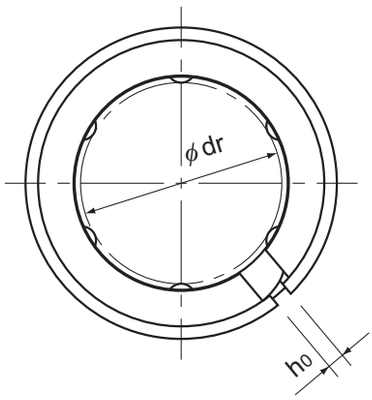

Modelo LM-AJ

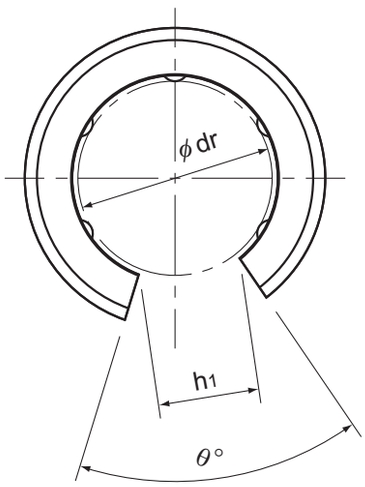

Modelo LM-OP

Unidad: mm

principales								Excentricidad (máx.) μm		Tolerancia de juego radial	Capacidad de carga básica		
	L_1	Tolerancia	L_2	D_0	h_0	h_1	θ°	Alta	Precisión	μm	C N	C_0 N	Masa g
	—	—	—	—	—	—	—	8	4	−2	88,2	108	1,6
	—	—	—	—	—	—	—	8	4	−3	88,2	127	2,2
	10,2	0 −0,2	1,1	9,6	—	—	—	8	4	−3	167	206	4
	13,5		1,1	11,5	1	—	—	12	8	−5	206	265	8
	11,5		1,1	14,3	1	—	—	12	8	−5	176	225	9,3
	17,5		1,1	14,3	1	—	—	12	8	−5	265	402	13,5
	22		1,3	18	1	—	—	12	8	−5	373	549	25
	23		1,3	20	1,5	—	—	12	8	−5	412	598	28
	23		1,3	22	1,5	9	80	12	8	−7	510	775	38
	26,5		1,6	27	1,5	11	60	12	8	−7	775	1180	78
	30,5		1,6	30,5	1,5	11	60	15	10	−9	863	1370	86
	41	0 −0,3	1,85	38	2	12	50	15	10	−9	980	1570	210
	44,5		1,85	43	2,5	15	50	15	10	−9	1570	2750	221
	49,5		2,1	49	2,5	17	50	20	12	−13	1670	3140	358
	60,5		2,1	57	3	20	50	20	12	−13	2160	4020	557
	74		2,6	76,5	3	25	50	20	12	−13	3820	7940	1418
	85		3,15	86,5	3	30	50	25	17	−16	4710	10000	1733

Nota) Al utilizar el casquillo lineal en un solo eje, utilice dos o más unidades (en lugar de una unidad) en el mismo eje para evitar una carga de momento y asegure una gran distancia entre las unidades.
Si se requiere un orificio de lubricación, esto se puede indicar agregando “OH” al final del número de modelo.
Para obtener más información, póngase en contacto con THK.

Opciones⇒A4-119

Modelo LME

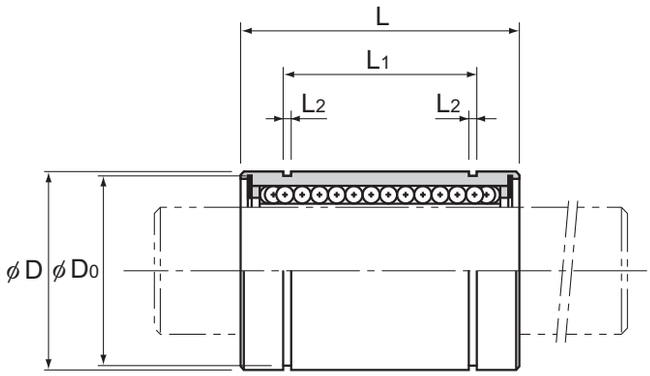

Descripción del modelo			Hileras de bolas	Dimensiones					
				Diámetro interior inscrito		Diámetro exterior		Longitud	
Tipo estándar	Tipo de juego ajustable	Tipo abierto		dr	Tolerancia	D	Tolerancia	L	Tolerancia
LME 5	LME 5-AJ	—	4	5	+0,008 0	12	0 −0,008	22	0 −0,2
LME 8	LME 8-AJ	—	4	8		16		25	
LME 12	LME 12-AJ	—	4	12		22	0 −0,009	32	
LME 16	LME 16-AJ	LME 16-OP	5	16	+0,009 −0,001	26		36	
LME 20	LME 20-AJ	LME 20-OP	5	20		32	0 −0,011	45	
LME 25	LME 25-AJ	LME 25-OP	6	25	+0,011 −0,001	40		58	0 −0,3
LME 30	LME 30-AJ	LME 30-OP	6	30		47		68	
LME 40	LME 40-AJ	LME 40-OP	6	40	+0,013 −0,002	62	0 −0,013	80	
LME 50	LME 50-AJ	LME 50-OP	6	50		75		100	
LME 60	LME 60-AJ	LME 60-OP	6	60		90	0 −0,015	125	0 −0,4
LME 80GA	LME 80GA-AJ	LME 80GA-OP	6	80	+0,016 −0,004	120		165	

Nota) Debido a que los modelos LME60 o menores del casquillo lineal incorporan una retención de resina sintética, no deben utilizarse a temperaturas por encima de los 80°C.
Si la temperatura del ambiente excede los 80°C, utilice el tipo equipado con una retención de metal e indique “A” al final del código de modelo.

(Ejemplo) LME20G A
└ Símbolo para alta temperatura

Si se requiere un tipo equipado con un retén, indíquelo al realizar un pedido. (resistencia al calor del retén: 80°C.)

(Ejemplo) LME16 UU
└ Retén instalado en ambos extremos de la tuerca

Para los tipos de juego ajustables (-AJ) y abiertos (-OP), la tolerancia en el diámetro interior inscrito, la tolerancia de diámetro exterior y la excentricidad indican los valores anteriores a la división de la tuerca.

Para descargar los datos deseados, busque el número de modelo correspondiente en el sitio web técnico. https://tech.thk.com

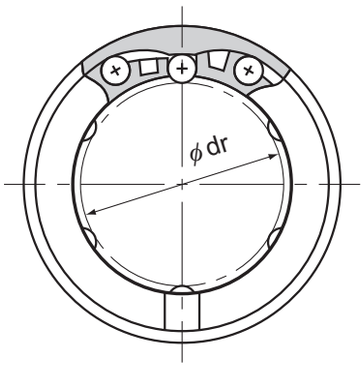

Modelo LME

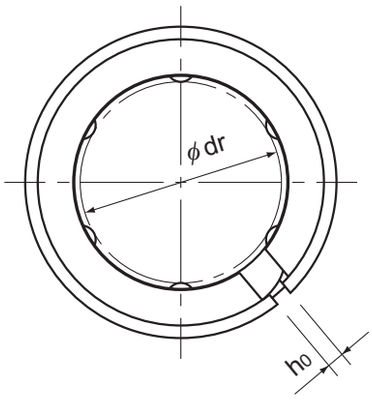

Modelo LME-AJ

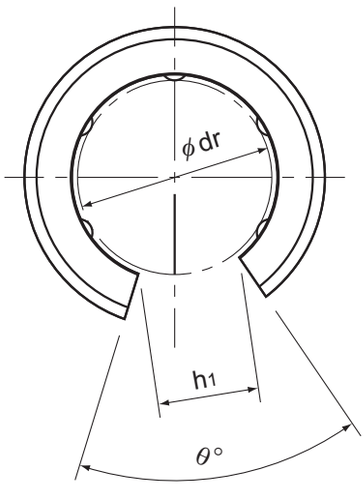

Modelo LME-OP

Unidad: mm

principales								Excentricidad (máx.)	Tolerancia de juego radial	Capacidad de carga básica		
	L_1	Tolerancia	L_2	D_0	h_0	h_1	θ°	μm	μm	C N	C_0 N	Masa g
	14,5	0 −0,2	1,1	11,5	1	—	—	12	−5	206	265	11,4
	16,5		1,1	15,2	1	—	—	12	−5	265	402	18,5
	22,9		1,3	21	1,5	7,5	78	12	−7	510	775	37
	24,9		1,3	24,9	1,5	10	78	12	−7	775	1180	52
	31,5		1,6	30,3	2	10	60	15	−9	863	1370	89
	44,1	0 −0,3	1,85	37,5	2	12,5	60	15	−9	980	1570	203
	52,1		1,85	44,5	2	12,5	50	15	−9	1570	2750	306
	60,6		2,15	59	3	16,8	50	17	−13	2160	4020	673
	77,6		2,65	72	3	21	50	17	−13	3820	7940	1025
	101,7	0 −0,4	3,15	86,5	3	27,2	54	20	−16	4710	10000	1914
	133,7		4,15	116	3	36,3	54	20	−16	7350	16000	4800

Nota) Si se utiliza una retención de metal, el casquillo lineal tiene la forma que se muestra a continuación.
Al utilizar el casquillo lineal en un solo eje, utilice dos o más unidades (en lugar de una unidad) en el mismo eje para evitar una carga de momento y asegure una gran distancia entre las unidades.
Si se requiere un orificio de lubricación, esto se puede indicar agregando “OH” al final del número de modelo.
Para obtener más información, póngase en contacto con THK.

Modelo LME-GA

Opciones⇒A4-119

Modelo LM-L

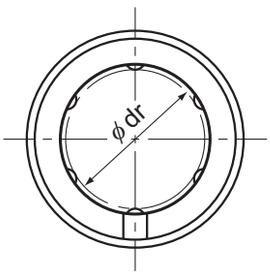

Modelo LM-L

Descripción del modelo	Hileras de bolas	Dimensiones					
		Diámetro interior inscrito		Diámetro exterior		Longitud	
Tipo estándar		dr	Tolerancia	D	Tolerancia	L	Tolerancia
LM 3L	4	3	0 −0,010	7	0 −0,013	19	0 −0,3
LM 4L	4	4		8		23	
LM 5L	4	5		10		29	
LM 6L	4	6		12		35	
LM 8L	4	8		15		45	
LM 10L	4	10		19	0 −0,016	55	
LM 12L	4	12		21		57	
LM 13L	4	13		23		61	
LM 16L	5	16		28		70	
LM 20L	5	20	0 −0,012	32	0 −0,019	80	
LM 25L	6	25		40		112	0 −0,4
LM 30L	6	30		45		123	
LM 35L	6	35	0 −0,015	52	0 −0,022	135	
LM 40L	6	40		60		154	
LM 50L	6	50		80		192	
LM 60L	6	60	0 −0,020	90	0 −0,025	211	

Nota) Debido a que este modelo contiene una retención de resina sintética, no debe utilizarse a temperaturas por encima de los 80°C.
Si se requiere un tipo equipado con un retén, indíquelo al realizar un pedido.

(Ejemplo) LM13L UU

Retén instalado en ambos extremos de la tuerca

Para descargar los datos deseados, busque el número de modelo correspondiente en el sitio web técnico. https://tech.thk.com

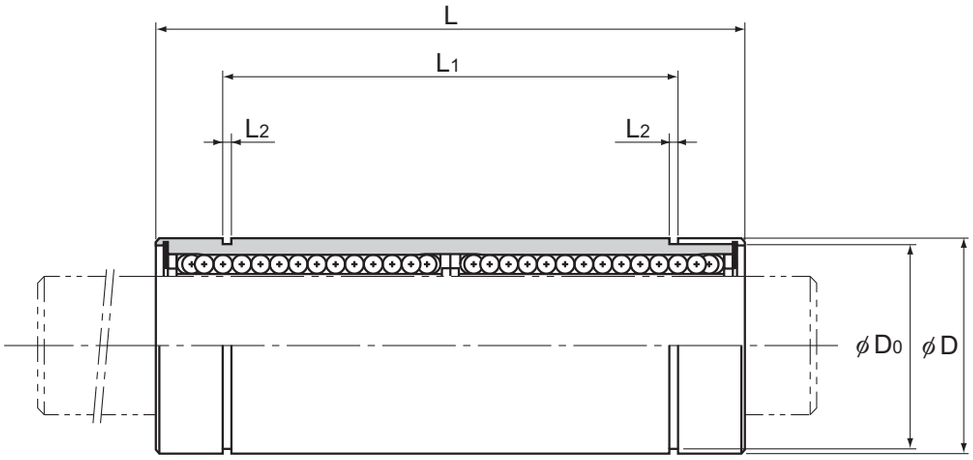

Unidad: mm

principales					Excentricidad (máx.)	Tolerancia de juego radial	Capacidad de carga básica		
	L_1	Tolerancia	L_2	D_0	μm	μm	C N	C_0 N	Masa g
	—	—	—	—	10	−2	139	216	3
	—		—	—	10	−3	139	254	4
	20	0 −0,3	1,1	9,6	10	−3	263	412	10
	27		1,1	11,5	15	−5	324	529	15
	35		1,1	14,3	15	−5	431	784	26
	44		1,3	18	15	−5	588	1100	48
	46		1,3	20	15	−5	657	1200	56
	46		1,3	22	15	−7	814	1570	75
	53		1,6	27	15	−7	1230	2350	147
	61		1,6	30,5	20	−9	1400	2750	163
	82	0 −0,4	1,85	38	20	−9	1560	3140	397
	89		1,85	43	20	−9	2490	5490	434
	99		2,1	49	25	−13	2650	6270	696
	121		2,1	57	25	−13	3430	8040	1087
	148		2,6	76,5	25	−13	6080	15900	2770
	170		3,15	86,5	25	−16	7650	20000	3340

Nota) También se encuentra disponible un tipo de acero inoxidable. Póngase en contacto con THK para obtener más detalles.
Si se requiere un orificio de lubricación, esto se puede indicar agregando “OH” al final del número de modelo.
Para obtener más información, póngase en contacto con THK.

Opciones⇒A4-119

Modelo LMF

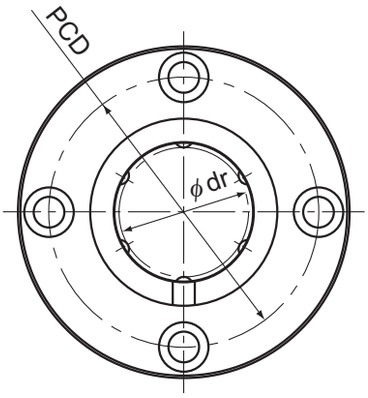

Modelo LMF

Descripción del modelo		Dimensiones principales							
		Diámetro interior inscrito		Diámetro exterior		Longitud		Diámetro de la brida	
Tipo estándar	Hileras de bolas	dr	Tolerancia	D	Tolerancia	L	Tolerancia	D_1	Tolerancia
LMF 6	4	6	0 −0,009	12	0 −0,011	19	0 −0,2	28	0 −0,2
LMF 8S	4	8		15		17		32	
LMF 8	4	8		15		24		32	
LMF 10	4	10		19	0 −0,013	29		39	
LMF 12	4	12		21		30		42	
LMF 13	4	13		23		32		43	
LMF 16	5	16		28		37		48	
LMF 20	5	20	0 −0,010	32	0 −0,016	42		54	
LMF 25	6	25		40		59	0 −0,3	62	
LMF 30	6	30		45		64		74	
LMF 35	6	35	0 −0,012	52	0 −0,019	70		82	
LMF 40	6	40		60		80		96	0 −0,3
LMF 50	6	50		80		100		116	
LMF 60	6	60	0 −0,015	90	0 −0,022	110		134	

Nota) Debido a que este modelo contiene una retención de resina sintética, no debe utilizarse a temperaturas por encima de los 80°C.
Si se requiere un tipo equipado con un retén, indíquelo al realizar un pedido.

(Ejemplo) LMF25 UU
└ Retén instalado en ambos extremos de la tuerca

Para descargar los datos deseados, busque el número de modelo correspondiente en el sitio web técnico. https://tech.thk.com

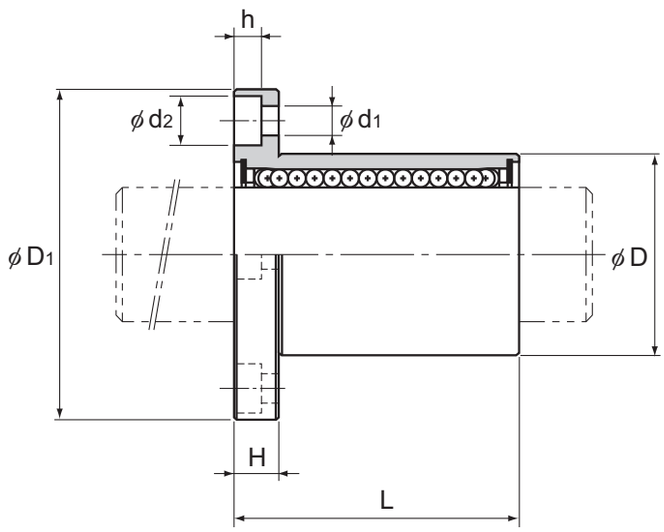

Unidad: mm

				Perpendicularidad de la brida	Excentricidad (máx.)	Tolerancia de juego radial	Capacidad de carga básica		
	H	PCD	Orificio de montaje $d_1 \times d_2 \times h$	μm	μm	μm	C N	C_0 N	Masa g
	5	20	3,4×6,5×3,3	12	12	−5	206	265	23
	5	24	3,4×6,5×3,3	12	12	−5	176	225	29
	5	24	3,4×6,5×3,3	12	12	−5	265	402	33
	6	29	4,5×8×4,4	12	12	−5	373	549	59
	6	32	4,5×8×4,4	12	12	−5	412	598	68
	6	33	4,5×8×4,4	12	12	−7	510	775	80
	6	38	4,5×8×4,4	12	12	−7	775	1180	126
	8	43	5,5×9,2×5,4	15	15	−9	863	1370	160
	8	51	5,5×9,2×5,4	15	15	−9	980	1570	305
	10	60	6,6×11×6,5	15	15	−9	1570	2750	422
	10	67	6,6×11×6,5	20	20	−13	1670	3140	583
	13	78	9×14×8,6	20	20	−13	2160	4020	960
	13	98	9×14×8,6	20	20	−13	3820	7940	1920
	18	112	11×17,5×10,8	25	25	−13	4710	10000	2720

Nota) Si se requiere un orificio de lubricación, esto se puede indicar agregando “OH” al final del número de modelo.
Para obtener más información, póngase en contacto con THK.

Opciones⇒A4-119

Modelo LMF-L

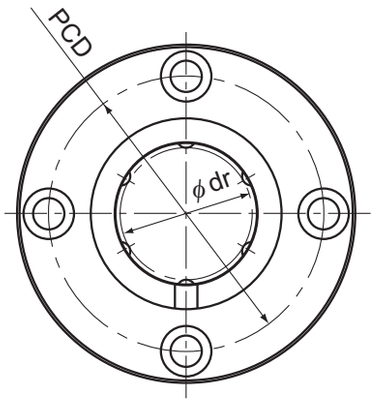

Modelo LMF-L

Descripción del modelo	Hileras de bolas	Dimensiones principales							
		Diámetro interior inscrito		Diámetro exterior		Longitud		Diámetro de la brida	
Tipo estándar		dr	Tolerancia	D	Tolerancia	L	Tolerancia	D_1	Tolerancia
LMF 6L	4	6	0 −0,010	12	0 −0,013	35	0 −0,3	28	0 −0,2
LMF 8L	4	8		15		45		32	
LMF 10L	4	10		19	0 −0,016	55		39	
LMF 12L	4	12		21		57		42	
LMF 13L	4	13		23		61		43	
LMF 16L	5	16		28		70		48	
LMF 20L	5	20	0 −0,012	32	0 −0,019	80		54	
LMF 25L	6	25		40		112	0 −0,4	62	
LMF 30L	6	30		45		123		74	
LMF 35L	6	35	0 −0,015	52	0 −0,022	135		82	
LMF 40L	6	40		60		154		96	0 −0,3
LMF 50L	6	50		80		192		116	
LMF 60L	6	60	0 −0,020	90	0 −0,025	211		134	

Nota) Debido a que este modelo contiene una retención de resina sintética, no debe utilizarse a temperaturas por encima de los 80°C.
Si se requiere un tipo equipado con un retén, indíquelo al realizar un pedido.

(Ejemplo) LMF35L UU

Retén instalado en ambos extremos de la tuerca

Para descargar los datos deseados, busque el número de modelo correspondiente en el sitio web técnico. https://tech.thk.com

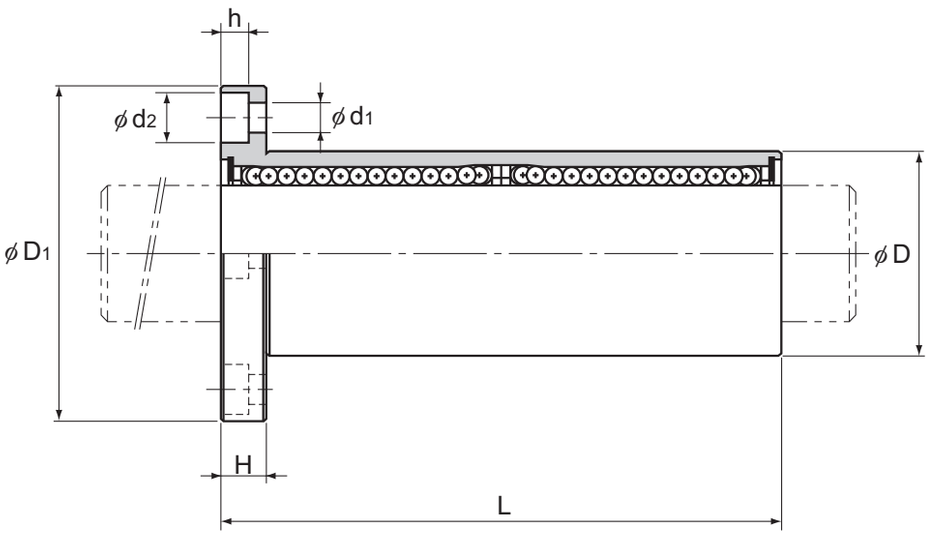

Unidad: mm

				Perpendicularidad de la brida	Excentricidad (máx.)	Tolerancia de juego radial	Capacidad de carga básica		Masa
			Orificio de montaje				C	C_0	
	H	PCD	$d_1 \times d_2 \times h$	μm	μm	μm	N	N	g
	5	20	3,4×6,5×3,3	15	15	−5	324	529	29
	5	24	3,4×6,5×3,3	15	15	−5	431	784	45
	6	29	4,5×8×4,4	15	15	−5	588	1100	81
	6	32	4,5×8×4,4	15	15	−5	657	1200	93
	6	33	4,5×8×4,4	15	15	−7	814	1570	115
	6	38	4,5×8×4,4	15	15	−7	1230	2350	194
	8	43	5,5×9,2×5,4	20	20	−9	1400	2750	250
	8	51	5,5×9,2×5,4	20	20	−9	1560	3140	500
	10	60	6,6×11×6,5	20	20	−9	2490	5490	646
	10	67	6,6×11×6,5	25	25	−13	2650	6270	930
	13	78	9×14×8,6	25	25	−13	3430	8040	1488
	13	98	9×14×8,6	25	25	−13	6080	15900	3268
	18	112	11×17,5×10,8	25	25	−13	7650	20000	4342

Nota) Si se requiere un orificio de lubricación, esto se puede indicar agregando “OH” al final del número de modelo.
Para obtener más información, póngase en contacto con THK.

Opciones⇒A4-119

Modelo LMK

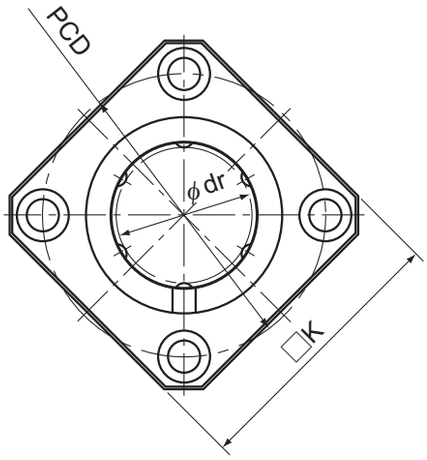

Modelo LMK

Descripción del modelo	Hileras de bolas	Dimensiones principales							
		Diámetro interior inscrito		Diámetro exterior		Longitud		Diámetro de la brida	
Tipo estándar		dr	Tolerancia	D	Tolerancia	L	Tolerancia	D_1	Tolerancia
LMK 6	4	6	0 −0,009	12	0 −0,011	19	0 −0,2	28	0 −0,2
LMK 8S	4	8		15		17		32	
LMK 8	4	8		15		24		32	
LMK 10	4	10		19	0 −0,013	29		39	
LMK 12	4	12		21		30		42	
LMK 13	4	13		23		32		43	
LMK 16	5	16		28		37		48	
LMK 20	5	20	0 −0,010	32	0 −0,016	42		54	
LMK 25	6	25		40		59	0 −0,3	62	
LMK 30	6	30		45		64		74	
LMK 35	6	35	0 −0,012	52	0 −0,019	70		82	
LMK 40	6	40		60		80		96	0 −0,3
LMK 50	6	50		80		100		116	
LMK 60	6	60	0 −0,015	90	0 −0,022	110		134	

Nota) Debido a que este modelo contiene una retención de resina sintética, no debe utilizarse a temperaturas por encima de los 80°C.
Si se requiere un tipo equipado con un retén, indíquelo al realizar un pedido.

(Ejemplo) LMK13 UU
Retén instalado en ambos extremos de la tuerca

Para descargar los datos deseados, busque el número de modelo correspondiente en el sitio web técnico. https://tech.thk.com

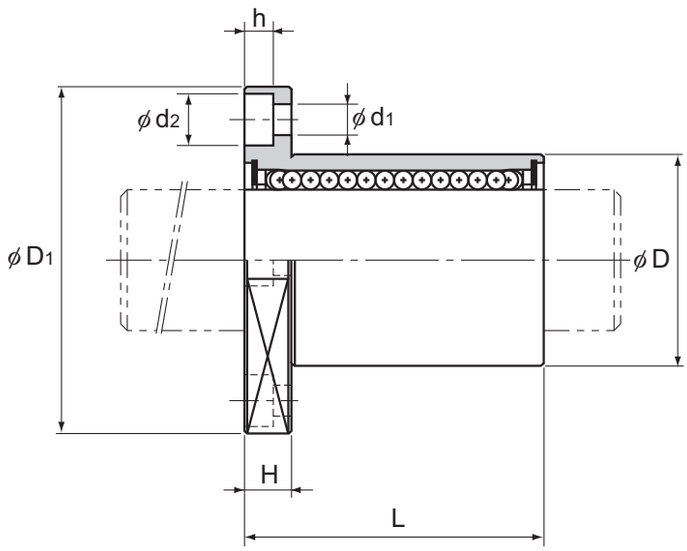

Unidad: mm

	K	H	PCD	Orificio de montaje d1×d2×h	Perpendicularidad de la brida µm	Excentricidad (máx.) µm	Tolerancia de juego radial µm	Capacidad de carga básica C N	Capacidad de carga básica C0 N	Masa g
	22	5	20	3,4×6,5×3,3	12	12	−5	206	265	17
	25	5	24	3,4×6,5×3,3	12	12	−5	176	225	25
	25	5	24	3,4×6,5×3,3	12	12	−5	265	402	26
	30	6	29	4,5×8×4,4	12	12	−5	373	549	45
	32	6	32	4,5×8×4,4	12	12	−5	412	598	50
	34	6	33	4,5×8×4,4	12	12	−7	510	775	67
	37	6	38	4,5×8×4,4	12	12	−7	775	1180	105
	42	8	43	5,5×9,2×5,4	15	15	−9	863	1370	130
	50	8	51	5,5×9,2×5,4	15	15	−9	980	1570	270
	58	10	60	6,6×11×6,5	15	15	−9	1570	2750	344
	64	10	67	6,6×11×6,5	20	20	−13	1670	3140	487
	75	13	78	9×14×8,6	20	20	−13	2160	4020	790
	92	13	98	9×14×8,6	20	20	−13	3820	7940	1705
	106	18	112	11×17,5×10,8	25	25	−13	4710	10000	2278

Nota) Si se requiere un orificio de lubricación, esto se puede indicar agregando “OH” al final del número de modelo.
Para obtener más información, póngase en contacto con THK.

Opciones⇒A4-119

Modelo LMK-L

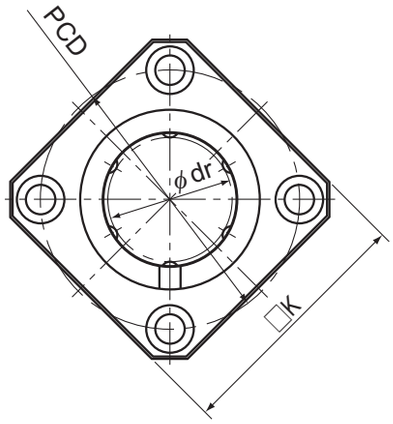

Modelo LMK-L

Descripción del modelo	Hileras de bolas	Dimensiones principales							
		Diámetro interior inscrito		Diámetro exterior		Longitud		Diámetro de la brida	
Tipo estándar		dr	Tolerancia	D	Tolerancia	L	Tolerancia	D_1	Tolerancia
LMK 6L	4	6	0 −0,010	12	0 −0,013	35	0 −0,3	28	0 −0,2
LMK 8L	4	8		15		45		32	
LMK 10L	4	10		19	0 −0,016	55		39	
LMK 12L	4	12		21		57		42	
LMK 13L	4	13		23		61		43	
LMK 16L	5	16		28		70		48	
LMK 20L	5	20	0 −0,012	32	0 −0,019	80		54	
LMK 25L	6	25		40		112	0 −0,4	62	
LMK 30L	6	30		45		123		74	
LMK 35L	6	35	0 −0,015	52	0 −0,022	135		82	
LMK 40L	6	40		60		154		96	0 −0,3
LMK 50L	6	50		80		192		116	
LMK 60L	6	60	0 −0,020	90	0 −0,025	211		134	

Nota) Debido a que este modelo contiene una retención de resina sintética, no debe utilizarse a temperaturas por encima de los 80°C.
Si se requiere un tipo equipado con un retén, indíquelo al realizar un pedido.

(Ejemplo) LMK50L UU
Retén instalado en ambos extremos de la tuerca

Para descargar los datos deseados, busque el número de modelo correspondiente en el sitio web técnico. https://tech.thk.com

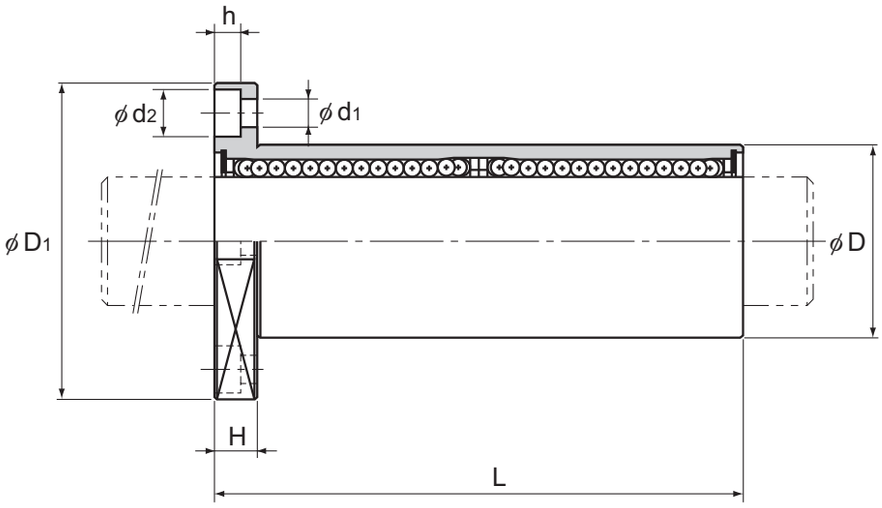

Unidad: mm

					Perpendicularidad de la brida	Excentricidad (máx.)	Tolerancia de juego radial	Capacidad de carga básica		
				Orificio de montaje				C	C_0	Masa
	K	H	PCD	$d_1 \times d_2 \times h$	μm	μm	μm	N	N	g
	22	5	20	3,4×6,5×3,3	15	15	−5	324	529	24
	25	5	24	3,4×6,5×3,3	15	15	−5	431	784	39
	30	6	29	4,5×8×4,4	15	15	−5	588	1100	68
	32	6	32	4,5×8×4,4	15	15	−5	657	1200	76
	34	6	33	4,5×8×4,4	15	15	−7	814	1570	100
	37	6	38	4,5×8×4,4	15	15	−7	1230	2350	176
	42	8	43	5,5×9,2×5,4	20	20	−9	1400	2750	210
	50	8	51	5,5×9,2×5,4	20	20	−9	1560	3140	466
	58	10	60	6,6×11×6,5	20	20	−9	2490	5490	569
	64	10	67	6,6×11×6,5	25	25	−13	2650	6270	825
	75	13	78	9×14×8,6	25	25	−13	3430	8040	1321
	92	13	98	9×14×8,6	25	25	−13	6080	15900	2952
	106	18	112	11×17,5×10,8	25	25	−13	7650	20000	3883

Nota) Si se requiere un orificio de lubricación, esto se puede indicar agregando “OH” al final del número de modelo.
Para obtener más información, póngase en contacto con THK.

Opciones⇒A4-119

Modelo LMJK

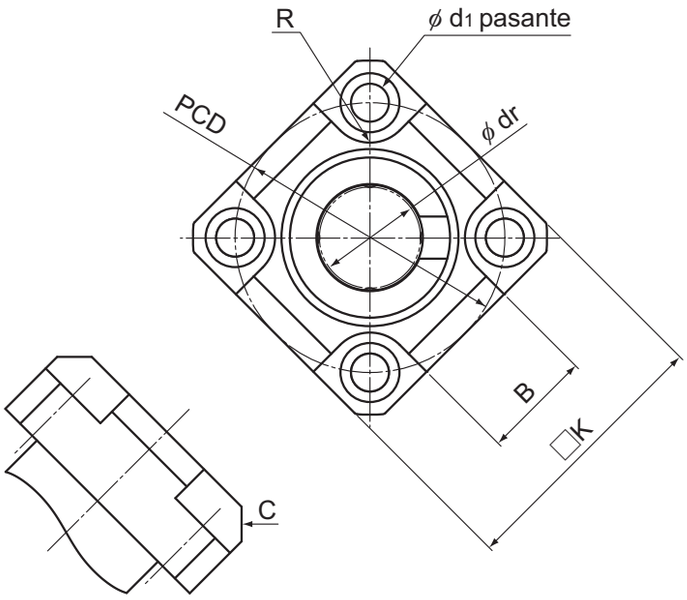

Modelo LMJK

Descripción del modelo	Hileras de bolas	Dimensiones principales							
		Diámetro interior inscrito		Diámetro exterior		Longitud		Diámetro de la brida	
		dr	Tolerancia	D	Tolerancia	L	Tolerancia	D_1	Tolerancia
LMJK 8	4	8	0 –0,009	15	0 –0,011	24	0 –0,2	32	0 –0,2
LMJK 10	4	10		19	0 –0,013	29		39	
LMJK 12	4	12		21		30		42	
LMJK 16	5	16		28		37		48	
LMJK 20	5	20	0 –0,010	32	0 –0,016	42		54	
LMJK 25	6	25		40		59	0 –0,3	62	

Nota) Incluye resina sintética; no lo utilice a temperaturas que superen los 80°C.
Si se deben acoplar retenes, especifíquelos cuando haga el pedido.

(Ejemplo) LMJK8 UU
Retén instalado en ambos extremos de la tuerca

Para descargar los datos deseados, busque el número de modelo correspondiente en el sitio web técnico. https://tech.thk.com

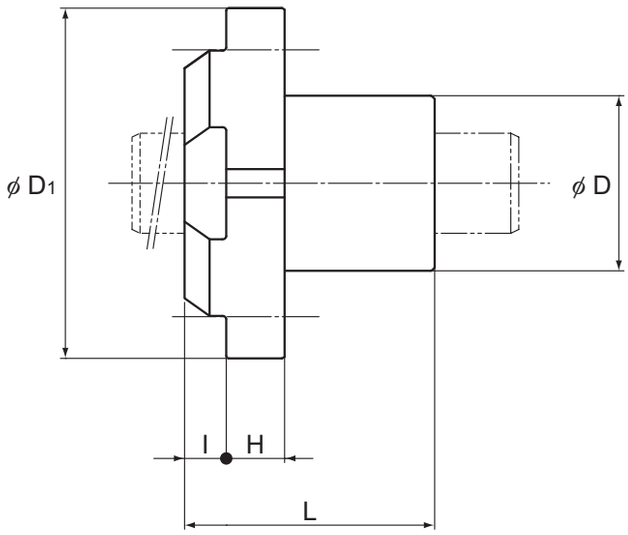

Unidad: mm

									Perpendicularidad de la brida	Excentricidad (máx.)	Tolerancia de juego radial	Capacidad de carga básica		
	K	B	R	H	I	C	PCD	Orificio de montaje d_1	μm	μm	μm	C N	C_0 N	Masa g
	25	10	R4	6	4	C3	24	3,4	12	12	−5	265	402	20
	30	12	R5	7	5		29	4,5				373	549	35
	32	13					32					412	598	38
	37	18					38				−7	775	1180	88
	42	21		10	6		43	5,5	15	15		863	1370	104
	50	26	R6				51				−9	980	1570	234

Opciones⇒A4-119

Modelo LMJK-L

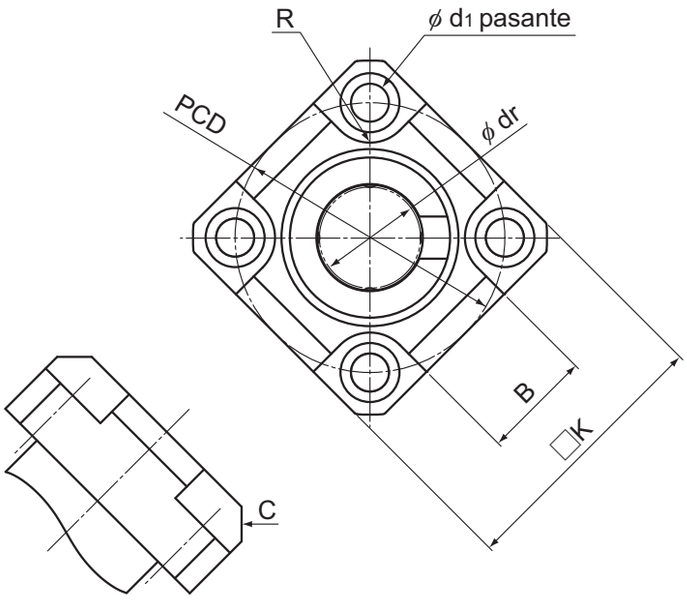

Modelo LMJK-L

Descripción del modelo	Hileras de bolas	Dimensiones principales							
		Diámetro interior inscrito		Diámetro exterior		Longitud		Diámetro de la brida	
		dr	Tolerancia	D	Tolerancia	L	Tolerancia	D_1	Tolerancia
LMJK 8L	4	8	0 –0,010	15	0 –0,013	45	0 –0,3	32	0 –0,2
LMJK 10L	4	10		19	0 –0,016	55		39	
LMJK 12L	4	12		21		57		42	
LMJK 16L	5	16		28		70		48	
LMJK 20L	5	20	0 –0,012	32	0 –0,019	80		54	
LMJK 25L	6	25		40		112	0 –0,4	62	

Nota) Incluye resina sintética; no lo utilice a temperaturas que superen los 80°C.
Si se deben acoplar retenes, especifíquelos cuando haga el pedido.

(Ejemplo) LMJK8L UU
Retén instalado en ambos extremos de la tuerca

Para descargar los datos deseados, busque el número de modelo correspondiente en el sitio web técnico. https://tech.thk.com

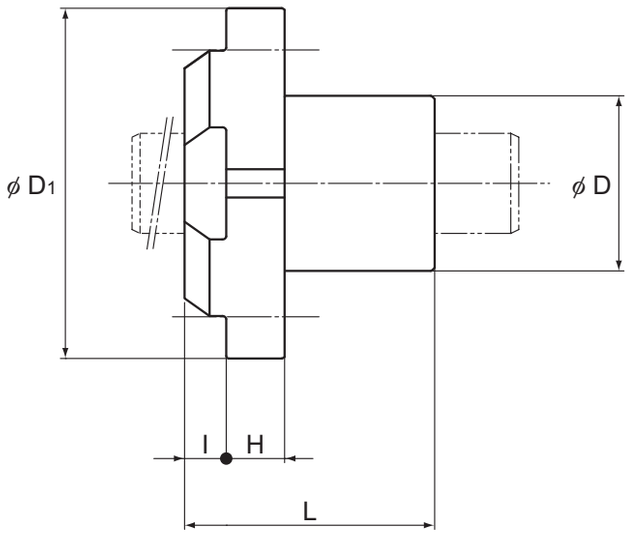

Unidad: mm

									Perpendicularidad de la brida	Excentricidad (máx.)	Tolerancia de juego radial	Capacidad de carga básica		
	K	B	R	H	I	C	PCD	Orificio de montaje d_1	μm	μm	μm	C N	C_0 N	Masa g
	25	10	R4	6	4	C3	24	3,4	15	15	−5	431	784	32
	30	12	R5	7	5		29	4,5				588	1100	58
	32	13					32					657	1200	63
	37	18					38				−7	1230	2350	158
	42	21		10	6		43	5,5	20	20		1400	2750	182
	50	26	R6				51				−9	1560	3140	421

Opciones⇒A4-119

Modelo LMH

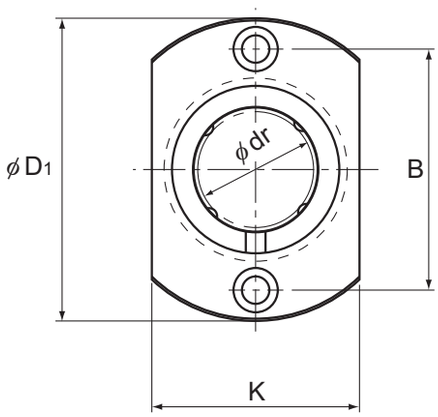

Modelos LMH6 a 13

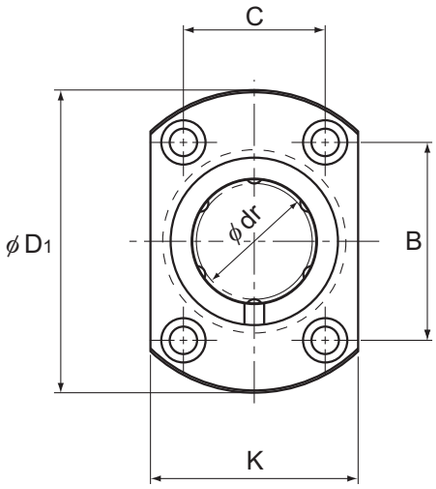

Modelos LMH16 a 30

Descripción del modelo	Hileras de bolas	Dimensiones principales							
		Diámetro interior inscrito		Diámetro exterior		Longitud		Diámetro de la brida	
Tipo estándar		dr	Tolerancia	D	Tolerancia	L	Tolerancia	D_1	Tolerancia
LMH 6	4	6	0 −0,009	12	0 −0,011	19	0 −0,2	28	0 −0,2
LMH 8S	4	8		15		17		32	
LMH 8	4	8		15		24		32	
LMH 10	4	10		19	0 −0,013	29		39	
LMH 12	4	12		21		30		42	
LMH 13	4	13		23		32		43	
LMH 16	5	16		28		37		48	
LMH 20	5	20	0 −0,010	32	0 −0,016	42		54	
LMH 25	6	25		40		59	0 −0,3	62	
LMH 30	6	30		45		64		74	

Nota) Debido a que este modelo contiene una retención de resina sintética, no debe utilizarse a temperaturas por encima de los 80°C.
Si se requiere un tipo equipado con un retén, indíquelo al realizar un pedido.

(Ejemplo) LMH16 UU
Retén instalado en ambos extremos de la tuerca

Para descargar los datos deseados, busque el número de modelo correspondiente en el sitio web técnico. https://tech.thk.com

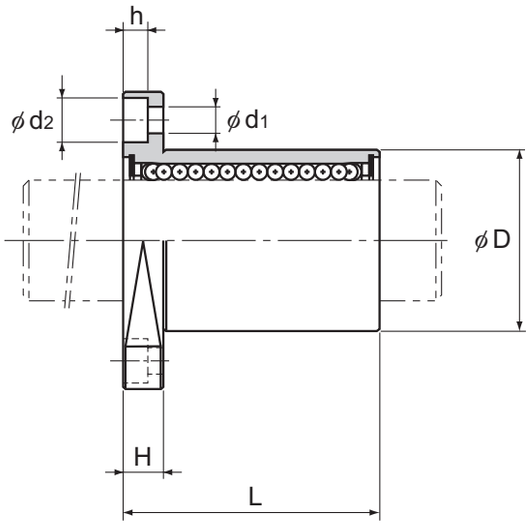

Unidad: mm

					Perpendicularidad de la brida	Excentricidad (máx.)	Tolerancia de juego radial	Capacidad de carga básica		
				Orificio de montaje				C	C_0	Masa
K	H	B	C	$d_1 \times d_2 \times h$	μm	μm	μm	N	N	g
18	5	20	—	3,4×6,5×3,3	12	12	−5	206	265	20
21	5	24	—	3,4×6,5×3,3	12	12	−5	176	225	24
21	5	24	—	3,4×6,5×3,3	12	12	−5	265	402	28
25	6	29	—	4,5×8×4,4	12	12	−5	373	549	50
27	6	32	—	4,5×8×4,4	12	12	−5	412	598	56
29	6	33	—	4,5×8×4,4	12	12	−7	510	775	69
34	6	31	22	4,5×8×4,4	12	12	−7	775	1180	111
38	8	36	24	5,5×9,2×5,4	15	15	−9	863	1370	140
46	8	40	32	5,5×9,2×5,4	15	15	−9	980	1570	279
51	10	49	35	6,6×11×6,5	15	15	−9	1570	2750	351

Nota) Si se requiere un orificio de lubricación, esto se puede indicar agregando “OH” al final del número de modelo.
Para obtener más información, póngase en contacto con THK.

Opciones⇒A4-119

Modelo LMH-L

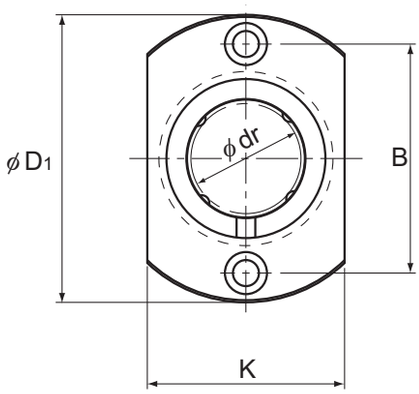

Modelos LMH6L a 13L

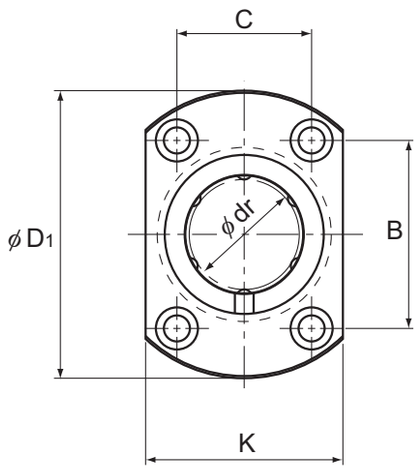

Modelos LMH16L a 30L

Descripción del modelo	Hileras de bolas	Dimensiones principales							
		Diámetro interior inscrito		Diámetro exterior		Longitud		Diámetro de la brida	
Tipo estándar		dr	Tolerancia	D	Tolerancia	L	Tolerancia	D_1	Tolerancia
LMH 6L	4	6	0 −0,010	12	0 −0,013	35	0 −0,3	28	0 −0,2
LMH 8L	4	8		15		45		32	
LMH 10L	4	10		19	0 −0,016	55		39	
LMH 12L	4	12		21		57		42	
LMH 13L	4	13		23		61		43	
LMH 16L	5	16		28		70		48	
LMH 20L	5	20	0 −0,012	32	0 −0,019	80		54	
LMH 25L	6	25		40		112	0 −0,4	62	
LMH 30L	6	30		45		123		74	

Nota) Debido a que este modelo contiene una retención de resina sintética, no debe utilizarse a temperaturas por encima de los 80°C.
Si se requiere un tipo equipado con un retén, indíquelo al realizar un pedido.

(Ejemplo) LMH20L UU
Retén instalado en ambos extremos de la tuerca

Para descargar los datos deseados, busque el número de modelo correspondiente en el sitio web técnico. https://tech.thk.com

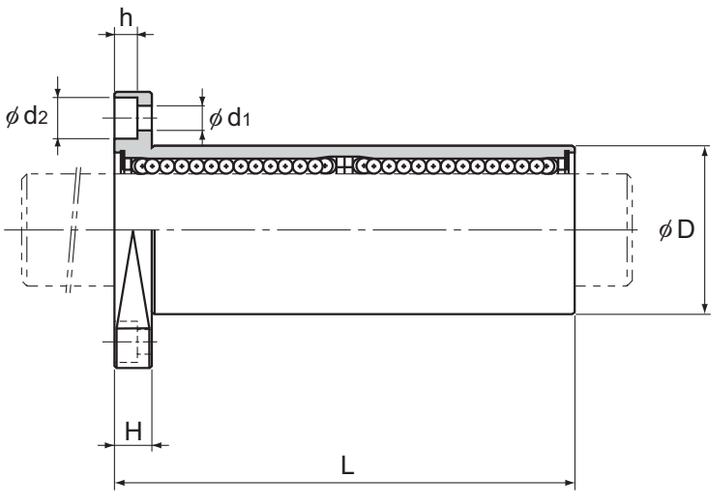

Unidad: mm

					Perpendicularidad de la brida	Excentricidad (máx.)	Tolerancia de juego radial	Capacidad de carga básica		
				Orificio de montaje				C	C_0	Masa
K	H	B	C	$d_1 \times d_2 \times h$	μm	μm	μm	N	N	g
18	5	20	—	3,4×6,5×3,3	15	15	−5	324	529	27
21	5	24	—	3,4×6,5×3,3	15	15	−5	431	784	41
25	6	29	—	4,5×8×4,4	15	15	−5	588	1100	72
27	6	32	—	4,5×8×4,4	15	15	−5	657	1200	81
29	6	33	—	4,5×8×4,4	15	15	−7	814	1570	105
34	6	31	22	4,5×8×4,4	15	15	−7	1230	2350	182
38	8	36	24	5,5×9,2×5,4	20	20	−9	1400	2750	217
46	8	40	32	5,5×9,2×5,4	20	20	−9	1560	3140	477
51	10	49	35	6,6×11×6,5	20	20	−9	2490	5490	575

Nota) Si se requiere un orificio de lubricación, esto se puede indicar agregando “OH” al final del número de modelo.
Para obtener más información, póngase en contacto con THK.

Opciones⇒A4-119

Modelo LMIF

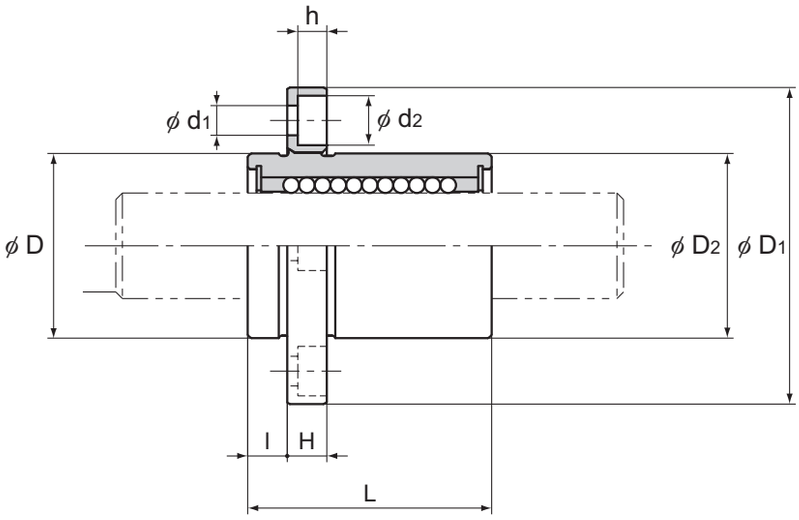

Modelo LMIF

Descripción del modelo	Hileras de bolas	Dimensiones principales							
		Diámetro interior inscripto		Diámetro exterior		Longitud total		Diámetro de la brida	
Tipo estándar		dr	Tolerancia	D	Tolerancia	L	Tolerancia	D_1	Tolerancia
LMIF 6	4	6	0 −0,009	12	0 −0,011	19	±0,3	28	0 −0,2
LMIF 8		8		15		24		32	
LMIF 10		10		19	0 −0,013	29		39	
LMIF 12		12		21		30		42	
LMIF 13		13		23		32		43	
LMIF 16	5	16		28		37		48	
LMIF 20		20	0 −0,010	32	0 −0,016	42		54	
LMIF 25	6	25		40		59		62	

Nota) Debido a que este modelo contiene una retención de resina sintética, no debe utilizarse a temperaturas por encima de los 80°C.
Si se requiere un tipo equipado con un retén, indíquelo al realizar un pedido.

(Ejemplo)LMIF16 UU
Retén instalado en ambos extremos de la tuerca

Para descargar los datos deseados, busque el número de modelo correspondiente en el sitio web técnico. https://tech.thk.com

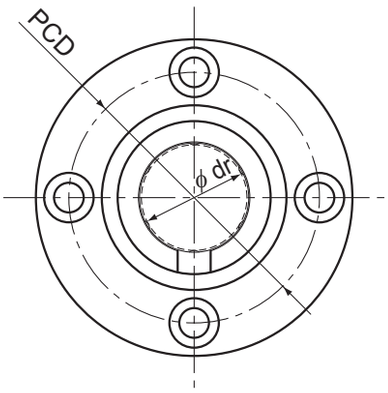

Unidad: mm

	Longitud					Orificio de montaje	Perpendicularidad de la brida	Excentricidad (máx.)	Tolerancia de juego radial	Capacidad de carga básica		Masa
	l	Tolerancia	D_2	H	PCD	$d_1 \times d_2 \times h$	μm	μm	μm	C N	C_0 N	g
	5	±0,2	12	5	20	3,4×6×3,3	12	12	−5	206	265	24
			15		24		12		−5	265	402	34
	6		19	6	29	4,5×7,5×4,4	12		−5	373	549	61
			21		32		12		−5	412	598	69
			23		33		12		−7	510	775	81
			28		38		12		−7	775	1180	125
	8		32	8	43	5,5×9×5,4	15	15	−9	863	1370	166
			40		51		15		−9	980	1570	305

Nota) Si se requiere un orificio de lubricación, esto se puede indicar agregando “OH” al final del número de modelo.
Para obtener más información, póngase en contacto con THK.

Opciones⇒A4-119

Modelo LMIF-L

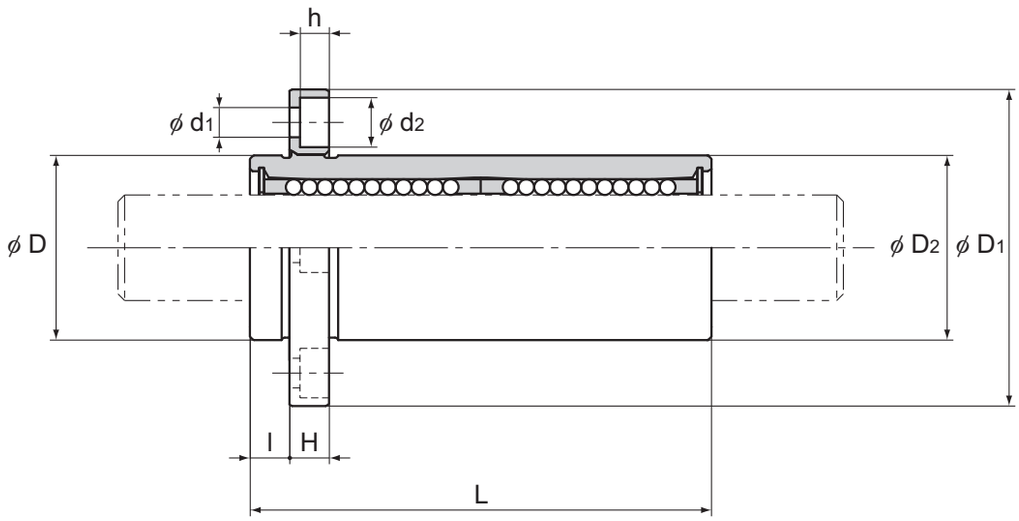

Modelo LMIF-L

Descripción del modelo	Hileras de bolas	Dimensiones principales							
		Diámetro interior inscripto		Diámetro exterior		Longitud total		Diámetro de la brida	
Tipo estándar		dr	Tolerancia	D	Tolerancia	L	Tolerancia	D_1	Tolerancia
LMIF 6L	4	6	0 −0,010	12	0 −0,013	35	±0,3	28	0 −0,2
LMIF 8L		8		15		45		32	
LMIF 10L		10		19	0 −0,016	55		39	
LMIF 12L		12		21		57		42	
LMIF 13L		13		23		61		43	
LMIF 16L	5	16		28		70		48	
LMIF 20L		20	0 −0,012	32	0 −0,019	80		54	
LMIF 25L	6	25		40		112		62	

Nota) Debido a que este modelo contiene una retención de resina sintética, no debe utilizarse a temperaturas por encima de los 80°C.
Si se requiere un tipo equipado con un retén, indíquelo al realizar un pedido.

(Ejemplo)LMIF16L UU
Retén instalado en ambos extremos de la tuerca

Para descargar los datos deseados, busque el número de modelo correspondiente en el sitio web técnico. https://tech.thk.com

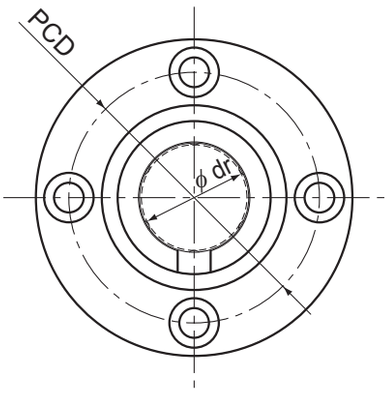

Unidad: mm

	Longitud					Orificio de montaje	Perpendicularidad de la brida	Excentricidad (máx.)	Tolerancia de juego radial	Capacidad de carga básica		Masa
										C	C_0	
	l	Tolerancia	D_2	H	PCD	$d_1 \times d_2 \times h$	μm	μm	μm	N	N	g
	5	±0,2	12	5	20	3,4×6×3,3	12	12	−5	324	529	30
			15		24		12		−5	431	784	46
	6		19	6	29	4,5×7,5×4,4	12		−5	588	1100	83
			21		32		12		−5	657	1200	95
			23		33		12		−7	814	1570	117
			28		38		12		−7	1230	2350	196
	8		32	8	43	5,5×9×5,4	15	15	−9	1400	2750	244
			40		51		15		−9	1560	3140	498

Nota) Si se requiere un orificio de lubricación, esto se puede indicar agregando “OH” al final del número de modelo.
Para obtener más información, póngase en contacto con THK.

Opciones⇒A4-119

Modelo LMCF-L

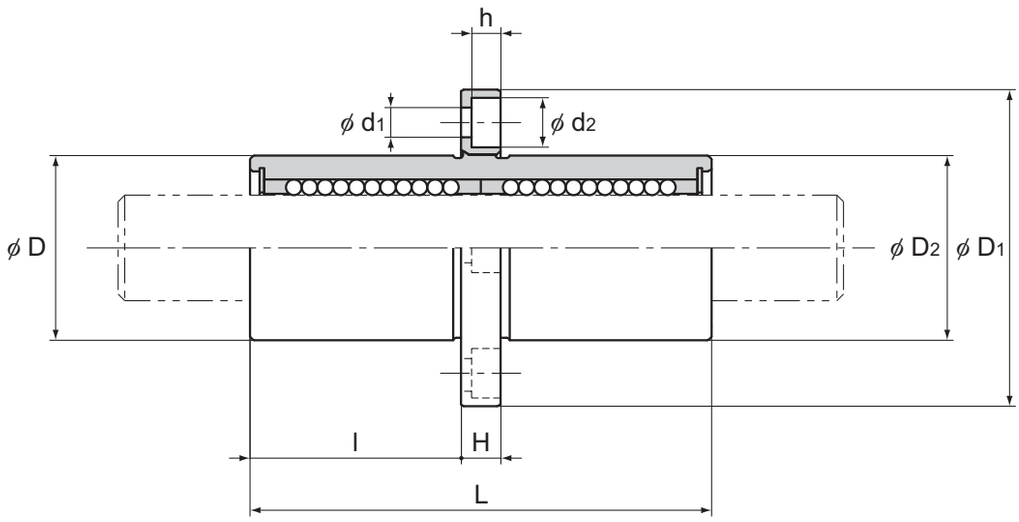

Modelo LMCF-L

Descripción del modelo	Hileras de bolas	Dimensiones principales							
		Diámetro interior inscripto		Diámetro exterior		Longitud total		Diámetro de la brida	
Tipo estándar		dr	Tolerancia	D	Tolerancia	L	Tolerancia	D_1	Tolerancia
LMCF 6L	4	6	0 −0,010	12	0 −0,013	35	±0,3	28	0 −0,2
LMCF 8L		8		15		45		32	
LMCF 10L		10		19	0 −0,016	55		39	
LMCF 12L		12		21		57		42	
LMCF 13L		13		23		61		43	
LMCF 16L	5	16		28		70		48	
LMCF 20L		20	0 −0,012	32	0 −0,019	80		54	
LMCF 25L	6	25		40		112		62	

Nota) Debido a que este modelo contiene una retención de resina sintética, no debe utilizarse a temperaturas por encima de los 80°C.
Si se requiere un tipo equipado con un retén, indíquelo al realizar un pedido.

(Ejemplo) LMCF16L UU
Retén instalado en ambos extremos de la tuerca

Para descargar los datos deseados, busque el número de modelo correspondiente en el sitio web técnico. https://tech.thk.com

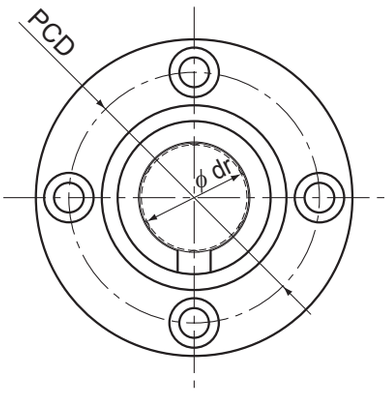

Unidad: mm

	Longitud					Orificio de montaje	Perpendicularidad de la brida	Excentricidad (máx.)	Tolerancia de juego radial	Capacidad de carga básica		Masa
										C	C_0	
	l	Tolerancia	D_2	H	PCD	$d_1 \times d_2 \times h$	μm	μm	μm	N	N	g
	15	±0,2	12	5	20	3,4×6×3,3	12	12	−5	324	529	30
	20		15		24		12		−5	431	784	46
	24,5		19	6	29	4,5×7,5×4,4	12		−5	588	1100	83
	25,5		21		32		12		−5	657	1200	95
	27,5		23		33		12		−7	814	1570	117
	32		28		38		12		−7	1230	2350	196
	36		32	8	43	5,5×9×5,4	15	15	−9	1400	2750	244
	52		40		51		15		−9	1560	3140	498

Nota) Si se requiere un orificio de lubricación, esto se puede indicar agregando “OH” al final del número de modelo.
Para obtener más información, póngase en contacto con THK.

Opciones⇒A4-119

Modelo LMIK

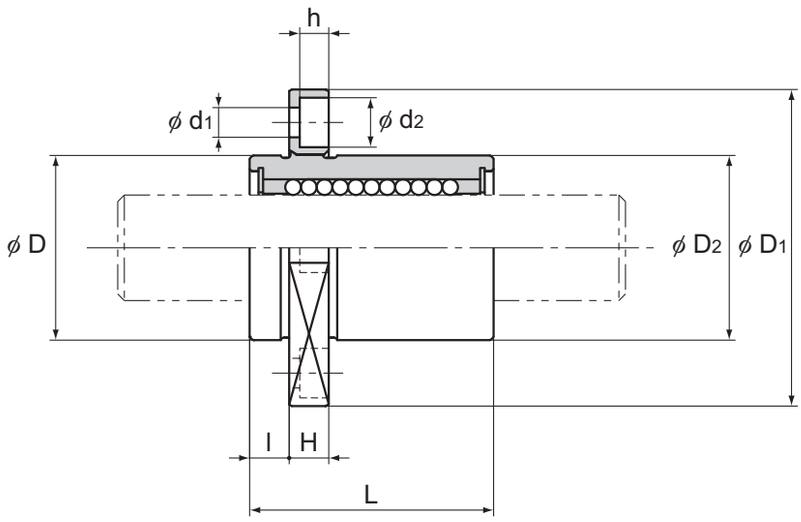

Modelo LMIK

Descripción del modelo	Hileras de bolas	Dimensiones principales							
		Diámetro interior inscripto		Diámetro exterior		Longitud total		Diámetro de la brida	
Tipo estándar		dr	Tolerancia	D	Tolerancia	L	Tolerancia	D_1	Tolerancia
LMIK 6	4	6	0 −0,009	12	0 −0,011	19	±0,3	28	0 −0,2
LMIK 8		8		15		24		32	
LMIK 10		10		19	0 −0,013	29		39	
LMIK 12		12		21		30		42	
LMIK 13		13		23		32		43	
LMIK 16	5	16		28		37		48	
LMIK 20		20	0 −0,010	32	0 −0,016	42		54	
LMIK 25	6	25		40		59		62	

Nota) Debido a que este modelo contiene una retención de resina sintética, no debe utilizarse a temperaturas por encima de los 80°C.
Si se requiere un tipo equipado con un retén, indíquelo al realizar un pedido.

(Ejemplo)LMIK16 UU
Retén instalado en ambos extremos de la tuerca

Para descargar los datos deseados, busque el número de modelo correspondiente en el sitio web técnico. https://tech.thk.com

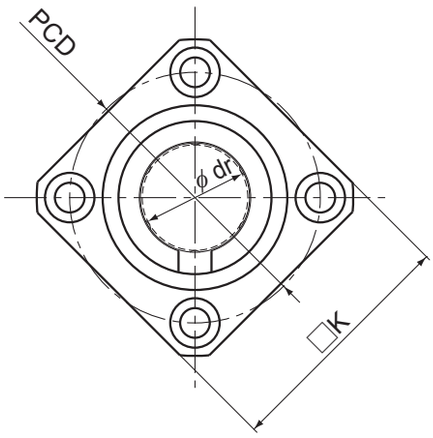

Unidad: mm

	Longitud						Orificio de montaje	Perpendicularidad de la brida	Excentricidad (máx.)	Tolerancia de juego radial	Capacidad de carga básica		Masa
	l	Tolerancia	D_2	H	K	PCD	$d_1 \times d_2 \times h$	μm	μm	μm	C N	C_0 N	g
	5	±0,2	12	5	22	20	3,4×6×3,3	12	12	−5	206	265	18
			15		25	24		12		−5	265	402	27
	6		19	6	30	29	4,5×7,5×4,4	12		−5	373	549	46
			21		32	32		12		−5	412	598	52
			23		34	33		12		−7	510	775	65
			28		37	38		12		−7	775	1180	104
	8		32	8	42	43	5,5×9×5,4	15	15	−9	863	1370	131
			40		50	51		15		−9	980	1570	267

Nota) Si se requiere un orificio de lubricación, esto se puede indicar agregando “OH” al final del número de modelo.
Para obtener más información, póngase en contacto con THK.

Opciones⇒A4-119

Modelo LMIK-L

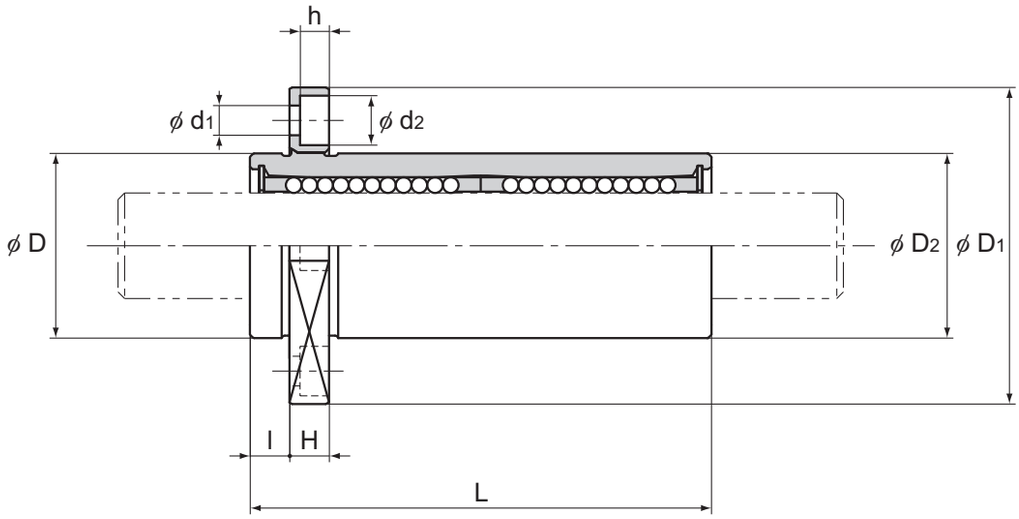

Modelo LMIK-L

Descripción del modelo	Hileras de bolas	Dimensiones principales							
		Diámetro interior inscripto		Diámetro exterior		Longitud total		Diámetro de la brida	
Tipo estándar		dr	Tolerancia	D	Tolerancia	L	Tolerancia	D_1	Tolerancia
LMIK 6L	4	6	0 −0,010	12	0 −0,013	35	±0,3	28	0 −0,2
LMIK 8L		8		15		45		32	
LMIK 10L		10		19	0 −0,016	55		39	
LMIK 12L		12		21		57		42	
LMIK 13L		13		23		61		43	
LMIK 16L	5	16		28		70		48	
LMIK 20L		20	0 −0,012	32	0 −0,019	80		54	
LMIK 25L	6	25		40		112		62	

Nota) Debido a que este modelo contiene una retención de resina sintética, no debe utilizarse a temperaturas por encima de los 80°C.
Si se requiere un tipo equipado con un retén, indíquelo al realizar un pedido.

(Ejemplo)LMIK16L UU
Retén instalado en ambos extremos de la tuerca

Para descargar los datos deseados, busque el número de modelo correspondiente en el sitio web técnico. https://tech.thk.com

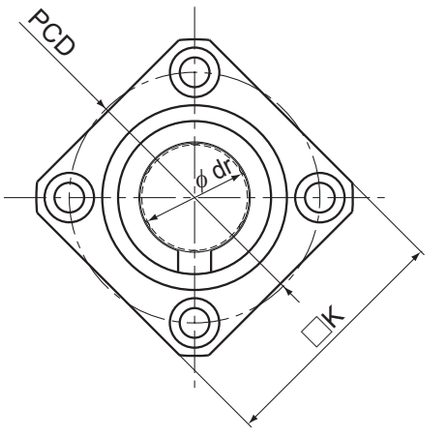

Unidad: mm

	Longitud						Orificio de montaje	Perpendicularidad de la brida	Excentricidad (máx.)	Tolerancia de juego radial	Capacidad de carga básica		Masa
											C	C_0	
	l	Tolerancia	D_2	H	K	PCD	$d_1 \times d_2 \times h$	μm	μm	μm	N	N	g
	5	±0,2	12	5	22	20	3,4×6×3,3	12	12	−5	324	529	25
			15		25	24		12		−5	431	784	39
	6		19	6	30	29	4,5×7,5×4,4	12		−5	588	1100	69
			21		32	32		12		−5	657	1200	78
			23		34	33		12		−7	814	1570	101
			28		37	38		12		−7	1230	2350	174
	8		32	8	42	43	5,5×9×5,4	15	15	−9	1400	2750	210
			40		50	51		15		−9	1560	3140	461

Nota) Si se requiere un orificio de lubricación, esto se puede indicar agregando “OH” al final del número de modelo.
Para obtener más información, póngase en contacto con THK.

Opciones⇒A4-119

Modelo LMCK-L

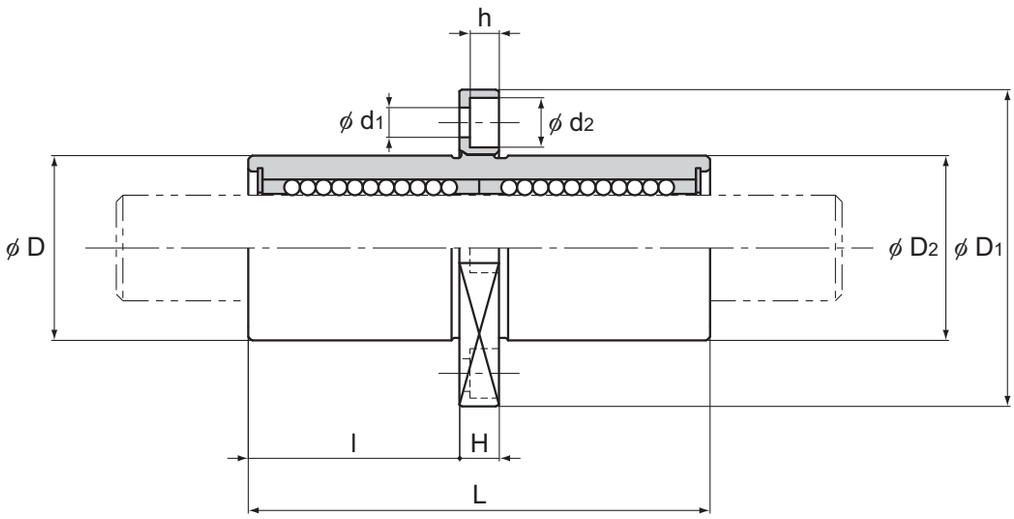

Modelo LMCK-L

Descripción del modelo	Hileras de bolas	Dimensiones principales							
		Diámetro interior inscripto		Diámetro exterior		Longitud total		Diámetro de la brida	
Tipo estándar		dr	Tolerancia	D	Tolerancia	L	Tolerancia	D_1	Tolerancia
LMCK 6L	4	6	0 −0,010	12	0 −0,013	35	±0,3	28	0 −0,2
LMCK 8L		8		15		45		32	
LMCK 10L		10		19	0 −0,016	55		39	
LMCK 12L		12		21		57		42	
LMCK 13L		13		23		61		43	
LMCK 16L	5	16		28		70		48	
LMCK 20L		20	0 −0,012	32	0 −0,019	80		54	
LMCK 25L	6	25		40		112		62	

Nota) Debido a que este modelo contiene una retención de resina sintética, no debe utilizarse a temperaturas por encima de los 80°C.
Si se requiere un tipo equipado con un retén, indíquelo al realizar un pedido.

(Ejemplo)LMCK16L UU
Retén instalado en ambos extremos de la tuerca

Para descargar los datos deseados, busque el número de modelo correspondiente en el sitio web técnico. https://tech.thk.com

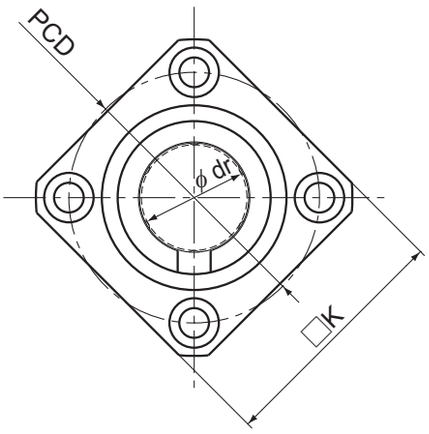

Unidad: mm

	Longitud							Perpendicularidad de la brida	Excentricidad (máx.)	Tolerancia de juego radial	Capacidad de carga básica		Masa
							Orificio de montaje				C	C_0	
	l	Tolerancia	D_2	H	K	PCD	$d_1 \times d_2 \times h$	μm	μm	μm	N	N	g
	15	±0,2	12	5	22	20	3,4×6×3,3	12	12	−5	324	529	25
	20		15		25	24		12		−5	431	784	39
	24,5		19	6	30	29	4,5×7,5×4,4	12		−5	588	1100	69
	25,5		21		32	32		12		−5	657	1200	78
	27,5		23		34	33		12		−7	814	1570	101
	32		28		37	38		12		−7	1230	2350	174
	36		32	8	42	43	5,5×9×5,4	15	15	−9	1400	2750	210
	52		40		50	51		15		−9	1560	3140	461

Nota) Si se requiere un orificio de lubricación, esto se puede indicar agregando “OH” al final del número de modelo.
Para obtener más información, póngase en contacto con THK.

Opciones⇒A4-119

Modelo LMIH

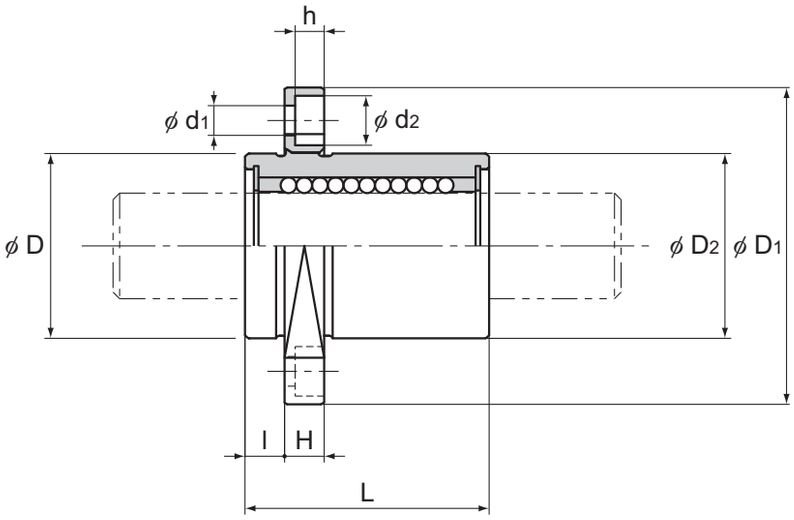

Modelo LMIH

Descripción del modelo	Hileras de bolas	Dimensiones principales							
		Diámetro interior inscripto		Diámetro exterior		Longitud total		Diámetro de la brida	
Tipo estándar		dr	Tolerancia	D	Tolerancia	L	Tolerancia	D_1	Tolerancia
LMIH 6	4	6	0 −0,009	12	0 −0,011	19	±0,3	28	0 −0,2
LMIH 8		8		15		24		32	
LMIH 10		10		19	0 −0,013	29		39	
LMIH 12		12		21		30		42	
LMIH 13		13		23		32		43	
LMIH 16	5	16		28		37		48	
LMIH 20		20	0 −0,010	32	0 −0,016	42		54	
LMIH 25	6	25		40		59		62	

Nota) Debido a que este modelo contiene una retención de resina sintética, no debe utilizarse a temperaturas por encima de los 80°C.
Si se requiere un tipo equipado con un retén, indíquelo al realizar un pedido.

(Ejemplo)LMIH16 UU
Retén instalado en ambos extremos de la tuerca

Para descargar los datos deseados, busque el número de modelo correspondiente en el sitio web técnico. https://tech.thk.com

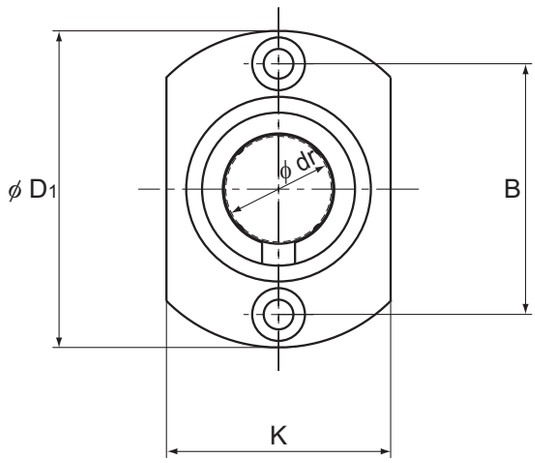

Modelos LMIH 6 a 13

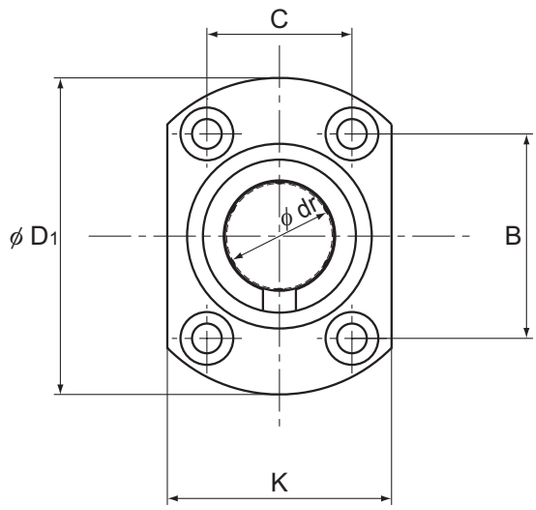

Modelos LMIH 16 a 25

Unidad: mm

	Longitud								Perpendicularidad de la brida	Excentricidad (máx.)	Tolerancia de juego radial	Capacidad de carga básica		Masa
								Orificio de montaje				C	C_0	
	l	Tolerancia	D_2	H	K	B	C	$d_1 \times d_2 \times h$	μm	μm	μm	N	N	g
	5	±0,2	12	5	18	20	—	3,4×6×3,3	12	12	−5	206	265	20
			15		21	24	—		12		−5	265	402	29
	6		19	6	25	29	—	4,5×7,5×4,4	12		−5	373	549	50
			21		27	32	—		12		−5	412	598	57
			23		29	33	—		12		−7	510	775	70
			28		34	31	22		12		−7	775	1180	111
	8		32	8	38	36	24	5,5×9×5,4	15	15	−9	863	1370	140
			40		46	40	32		15		−9	980	1570	276

Nota) Si se requiere un orificio de lubricación, esto se puede indicar agregando “OH” al final del número de modelo.
Para obtener más información, póngase en contacto con THK.

Opciones⇒A4-119

Modelo LMIH-L

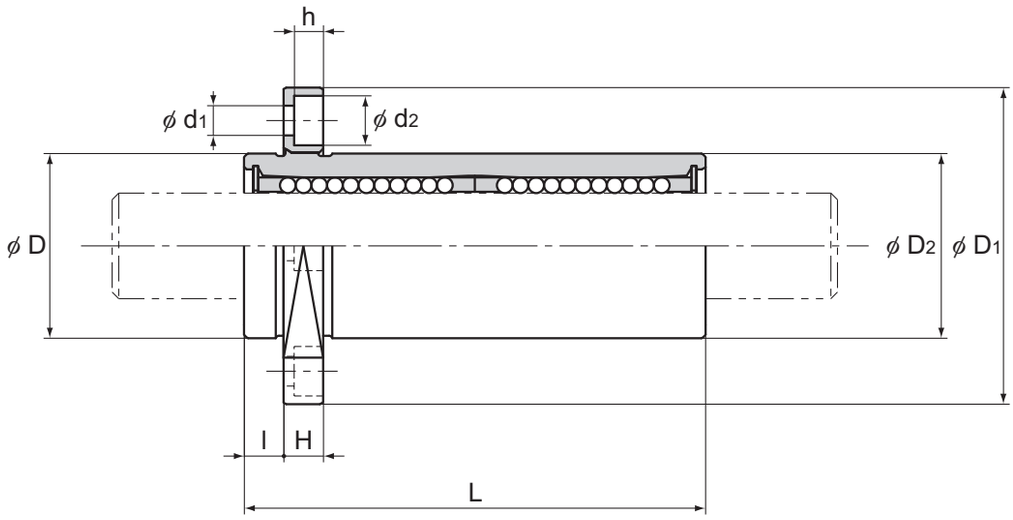

Modelo LMIH-L

Descripción del modelo	Hileras de bolas	Dimensiones principales							
		Diámetro interior inscripto		Diámetro exterior		Longitud total		Diámetro de la brida	
Tipo estándar		dr	Tolerancia	D	Tolerancia	L	Tolerancia	D_1	Tolerancia
LMIH 6L	4	6	0 −0,010	12	0 −0,013	35	±0,3	28	0 −0,2
LMIH 8L		8		15		45		32	
LMIH 10L		10		19	0 −0,016	55		39	
LMIH 12L		12		21		57		42	
LMIH 13L		13		23		61		43	
LMIH 16L	5	16		28		70		48	
LMIH 20L		20	0 −0,012	32	0 −0,019	80		54	
LMIH 25L	6	25		40		112		62	

Nota) Debido a que este modelo contiene una retención de resina sintética, no debe utilizarse a temperaturas por encima de los 80°C.
Si se requiere un tipo equipado con un retén, indíquelo al realizar un pedido.

(Ejemplo)LMIH16L UU
Retén instalado en ambos extremos de la tuerca

Para descargar los datos deseados, busque el número de modelo correspondiente en el sitio web técnico. https://tech.thk.com

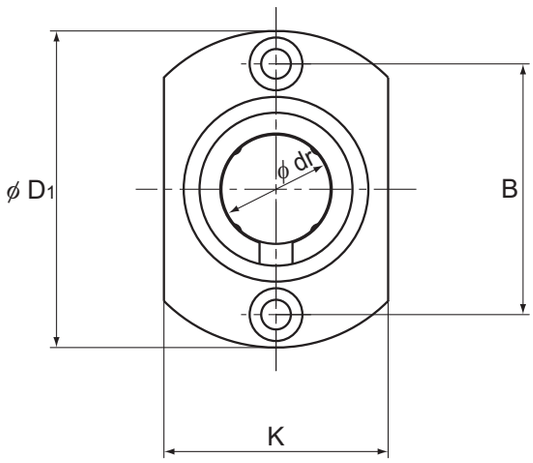

Modelos LMIH 6L a 13L

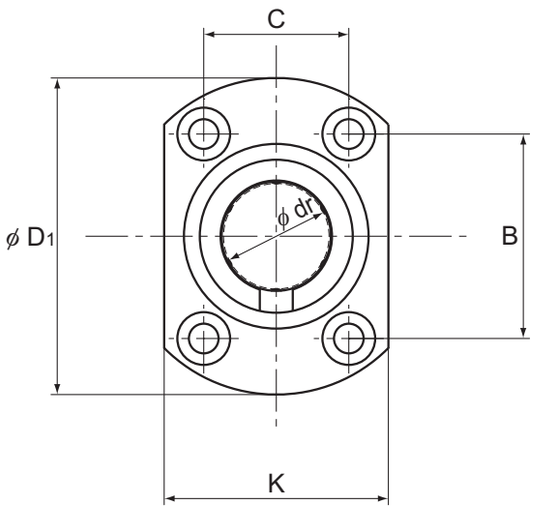

Modelos LMIH 16L a 25L

Unidad: mm

	Longitud							Orificio de montaje	Perpendicularidad de la brida	Excentricidad (máx.)	Tolerancia de juego radial	Capacidad de carga básica		Masa
	l	Tolerancia	D_2	H	K	B	C	$d_1 \times d_2 \times h$	μm	μm	μm	C N	C_0 N	g
	5	±0,2	12	5	18	20	—	3,4×6×3,3	12	12	−5	324	529	26
			15		21	24	—		12		−5	431	784	41
	6		19	6	25	29	—	4,5×7,5×4,4	12		−5	588	1100	73
			21		27	32	—		12		−5	657	1200	83
			23		29	33	—		12		−7	814	1570	106
			28		34	31	22		12		−7	1230	2350	180
	8		32	8	38	36	24	5,5×9×5,4	15	15	−9	1400	2750	219
			40		46	40	32		15		−9	1560	3140	470

Nota) Si se requiere un orificio de lubricación, esto se puede indicar agregando “OH” al final del número de modelo.
Para obtener más información, póngase en contacto con THK.

Opciones⇒A4-119

Modelo LMCH-L

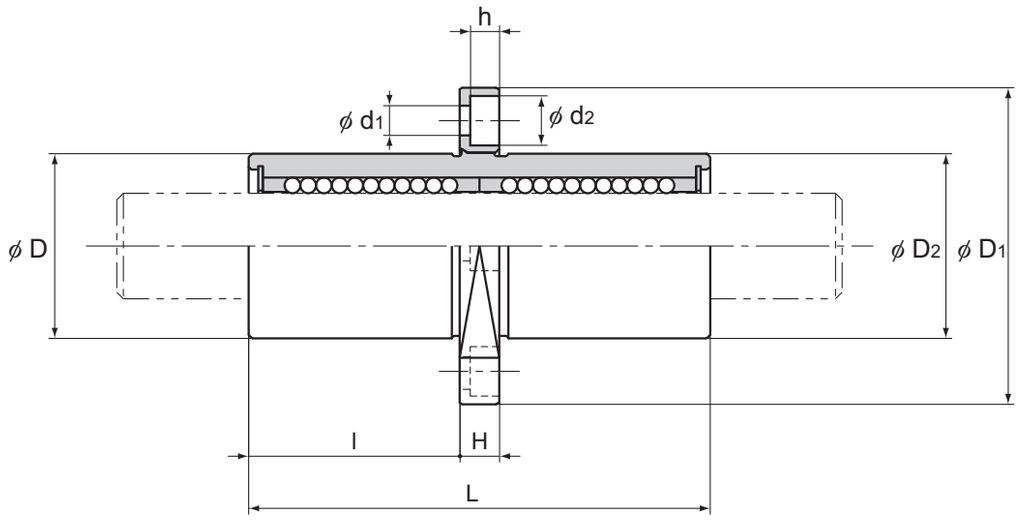

Modelo LMCH-L

Descripción del modelo	Hileras de bolas	Dimensiones principales							
		Diámetro interior inscripto		Diámetro exterior		Longitud total		Diámetro de la brida	
Tipo estándar		dr	Tolerancia	D	Tolerancia	L	Tolerancia	D_1	Tolerancia
LMCH 6L	4	6	0 −0,010	12	0 −0,013	35	±0,3	28	0 −0,2
LMCH 8L		8		15		45		32	
LMCH 10L		10		19	0 −0,016	55		39	
LMCH 12L		12		21		57		42	
LMCH 13L		13		23		61		43	
LMCH 16L	5	16		28		70		48	
LMCH 20L		20	0 −0,012	32	0 −0,019	80		54	
LMCH 25L	6	25		40		112		62	

Nota) Debido a que este modelo contiene una retención de resina sintética, no debe utilizarse a temperaturas por encima de los 80°C.
Si se requiere un tipo equipado con un retén, indíquelo al realizar un pedido.

(Ejemplo)LMCH16L UU
Retén instalado en ambos extremos de la tuerca

Para descargar los datos deseados, busque el número de modelo correspondiente en el sitio web técnico. https://tech.thk.com

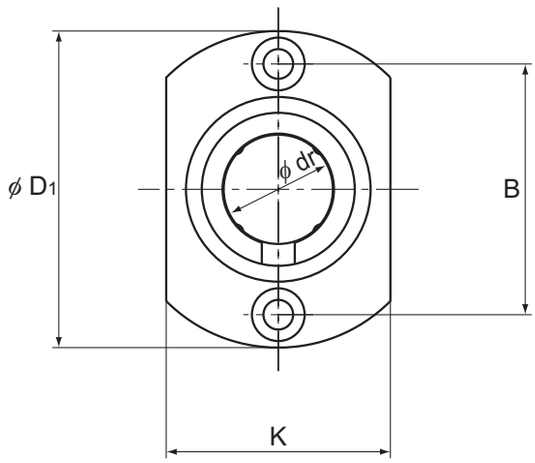

Modelos LMCH 6L a 13L

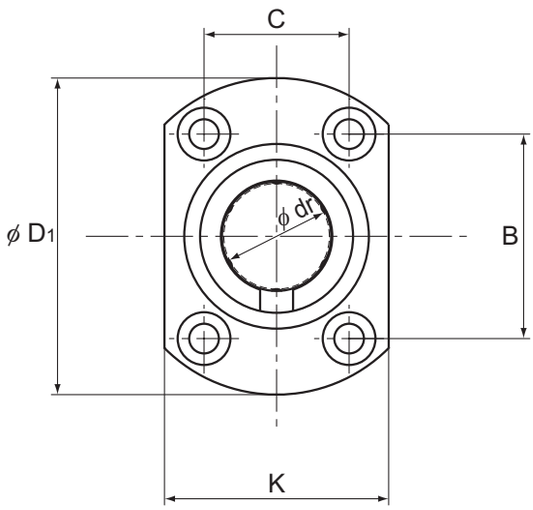

Modelos LMCH 16L a 25L

Unidad: mm

	Longitud							Orificio de montaje	Perpendicularidad de la brida	Excentricidad (máx.)	Tolerancia de juego radial	Capacidad de carga básica		Masa
												C	C_0	
	l	Tolerancia	D_2	H	K	B	C	$d_1 \times d_2 \times h$	μm	μm	μm	N	N	g
	15	±0,2	12	5	18	20	—	3,4×6×3,3	12	12	−5	324	529	26
	20		15		21	24	—		12		−5	431	784	41
	24,5		19	6	25	29	—	4,5×7,5×4,4	12		−5	588	1100	73
	25,5		21		27	32	—		12		−5	657	1200	83
	27,5		23		29	33	—		12		−7	814	1570	106
	32		28		34	31	22		12		−7	1230	2350	180
	36		32	8	38	36	24	5,5×9×5,4	15	15	−9	1400	2750	219
	52		40		46	40	32		15		−9	1560	3140	470

Nota) Si se requiere un orificio de lubricación, esto se puede indicar agregando “OH” al final del número de modelo.
Para obtener más información, póngase en contacto con THK.

Opciones⇒A4-119

Modelos SC6 a 30

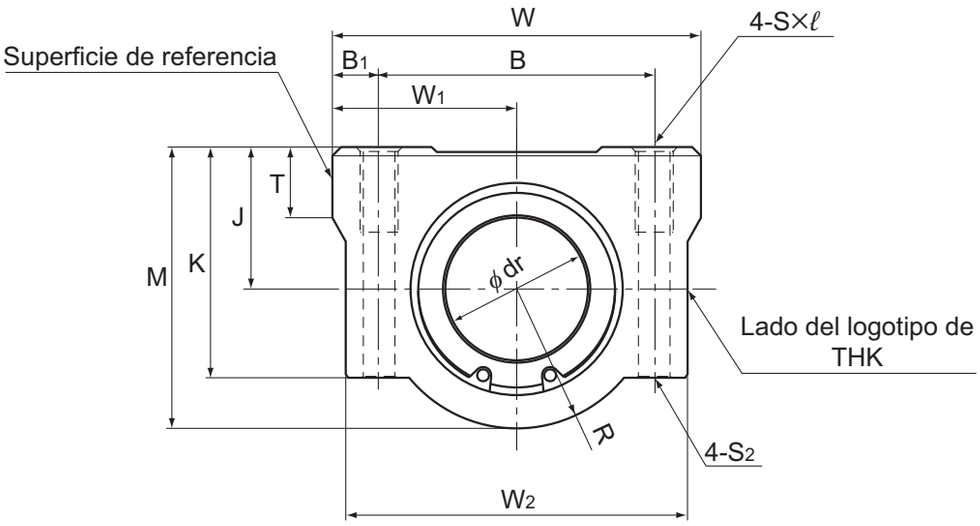

Modelos SC6 a 30

Descripción del modelo	Dimensiones externas			Dimensiones de la cubierta LM						
	Altura	Ancho	Longi-tud	Posición del orificio de montaje			Macho	Tornillo pasante	Altura del centro	
	M	W	L	B	B_1	C	S×ℓ	Código de modelo,S_2	J ±0,02	W_1 ±0,02
SC 6UU	18	30	25	20	5	15	M4×8	M3	9	15
SC 8UU	22	34	30	24	5	18	M4×8	M3	11	17
SC 10UU	26	40	35	28	6	21	M5×12	M4	13	20
SC 12UU	29	42	36	30,5	5,75	26	M5×12	M4	15	21
SC 13UU	30	44	39	33	5,5	26	M5×12	M4	15	22
SC 16UU	38,5	50	44	36	7	34	M5×12	M4	19	25
SC 20UU	42	54	50	40	7	40	M6×12	M5	21	27
SC 25UU	51,5	76	67	54	11	50	M8×18	M6	26	38
SC 30UU	59,5	78	72	58	10	58	M8×18	M6	30	39

Nota) Debido a que este modelo contiene una retención de resina sintética, no debe utilizarse a temperaturas por encima de los 80°C.
También se puede incorporar, a pedido, el modelo LM-MG de casquillo lineal de acero inoxidable, que es altamente resistente contra la corrosión.

Ejemplo de código de modelo para usar en combinación con unidades de casquillo lineal

Casquillo lineal que se combinará	Ejemplo de código de modelo	
Ambos extremos con retén instalado	SC 13UU	Normalizado en almacén
Sin retén	SC 13	Construido a pedido
Hecho de acero inoxidable; ambos extremos con retén instalado	SC 13MUU	Construido a pedido

Para descargar los datos deseados, busque el número de modelo correspondiente en el sitio web técnico. https://tech.thk.com

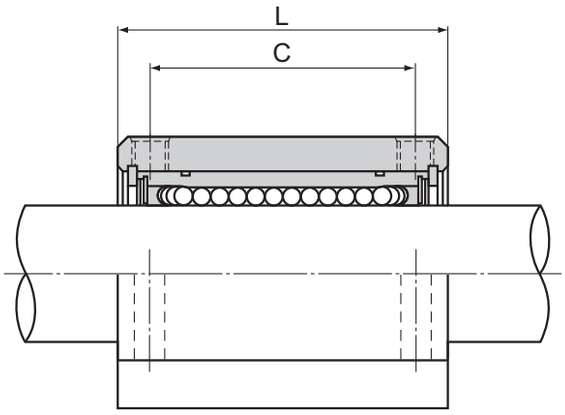

Unidad: mm

							Descripción del modelo del casquillo lineal que se combinará	Capacidad de carga básica		Unidad
					Diámetro interior inscrito			C	C_0	Masa
	K	W_2	T	R	dr	Tolerancia		N	N	g
	15	28	6	9	6	0 −0,009	LM6UU	206	265	34
	18	32	6	11	8		LM8UU	265	402	52
	22	37	8	13	10		LM10UU	373	549	92
	25	39	8	14	12		LM12UU	412	598	102
	26	41	8	15	13		LM13UU	510	775	123
	35	46	9	19,5	16		LM16UU	775	1180	189
	36	52	11	21	20	0 −0,010	LM20UU	863	1370	237
	41	68	12	25,5	25		LM25UU	980	1570	555
	49	72	15	29,5	30		LM30UU	1570	2750	685

Nota) Si se requiere un orificio de lubricación, esto se puede indicar agregando “OH” al final del número de modelo.
Para obtener más información, póngase en contacto con THK.

Opciones⇒A4-119

Modelos SC35 a 50

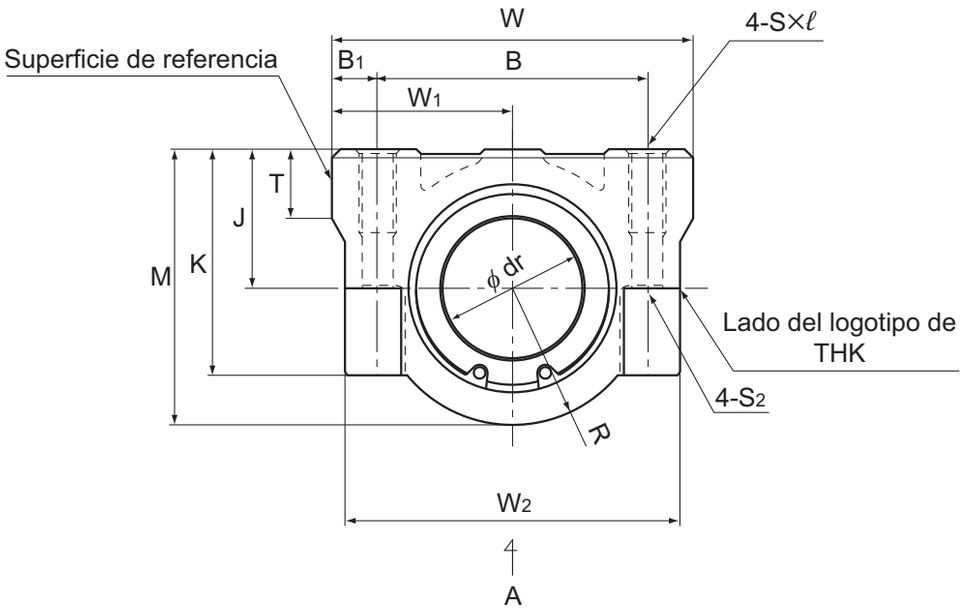

Modelos SC35 a 50

Descripción del modelo	Dimensiones externas			Dimensiones de la cubierta LM							
	Altura	Ancho	Longitud	Posición del orificio de montaje			Macho	Tornillo pasante	Altura del centro		
	M	W	L	B	B_1	C	S×ℓ	Código de modelo,S_2	J ±0,02	W_1 ±0,02	K
SC 35UU	68	90	80	70	10	60	M8×18	M6	34	45	54
SC 40UU	78	102	90	80	11	60	M10×25	M8	40	51	62
SC 50UU	102	122	110	100	11	80	M10×25	M8	52	61	80

Nota) Debido a que este modelo contiene una retención de resina sintética, no debe utilizarse a temperaturas por encima de los 80°C.
También se puede incorporar, a pedido, el modelo LM-MG de casquillo lineal de acero inoxidable, que es altamente resistente contra la corrosión.
(El modelo SC50 no puede ser de tipo inoxidable.)

Ejemplo de código de modelo para usar en combinación con unidades de casquillo lineal

Casquillo lineal que se combinará	Ejemplo de código de modelo	
Ambos extremos con retén instalado	SC 40UU	Normalizado en almacén
Sin retén	SC 40	Construido a pedido
Hecho de acero inoxidable; ambos extremos con retén instalado	SC 40MUU	Construido a pedido

Para descargar los datos deseados, busque el número de modelo correspondiente en el sitio web técnico. https://tech.thk.com

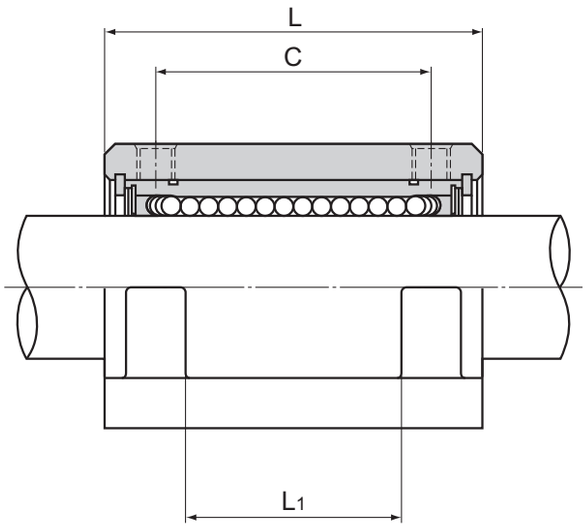

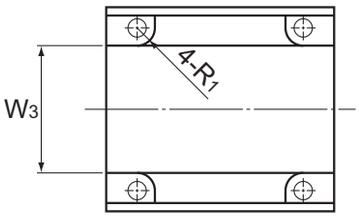

Vista de ajuste del modelo SC35

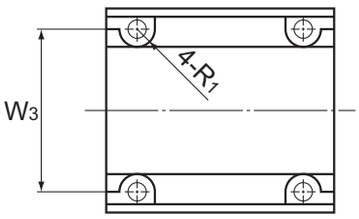

Vista de ajuste del modelo SC40 y SC50

Unidad: mm

									Descripción del modelo del casquillo lineal que se combinará	Capacidad de carga básica		Unidad
							Diámetro interior inscrito			C	C_0	Masa
	W_2	W_3	L_1	T	R	R_1	dr	Tolerancia		N	N	g
	85	60	42	18	34	5	35	0 −0,012	LM35UU	1670	3140	1100
	96	80	44	20	38	8	40		LM40UU	2160	4020	1600
	116	100	64	25	50	8	50		LM50UU	3820	7940	3350

Nota) Si se requiere un orificio de lubricación, esto se puede indicar agregando “OH” al final del número de modelo.
Para obtener más información, póngase en contacto con THK.

Opciones⇒A4-119

Modelo SL

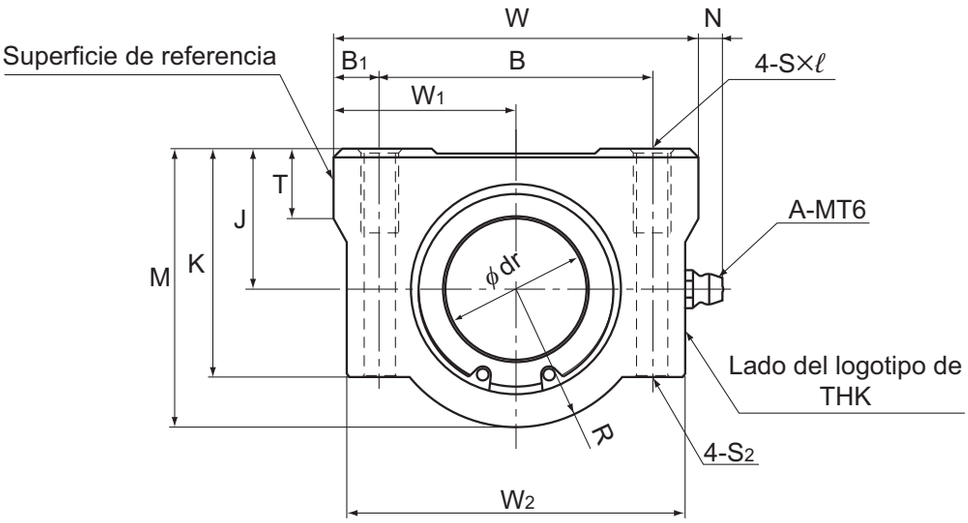

Modelo SL

Descripción del modelo	Dimensiones externas			Dimensiones de la cubierta LM						
	Altura	Ancho	Longi-tud	Posición del orificio de montaje			Macho	Tornillo pasante	Altura del centro	
	M	W	L	B	B_1	C	S×ℓ	Código de modelo,S_2	J ±0,02	W_1 ±0,02
SL 6UU	18	30	48	20	5	36	M4×8	M3	9	15
SL 8UU	22	34	58	24	5	42	M4×8	M3	11	17
SL 10UU	26	40	68	28	6	46	M5×12	M4	13	20
SL 12UU	29	42	70	30,5	5,75	50	M5×12	M4	15	21
SL 13UU	30	44	75	33	5,5	50	M5×12	M4	15	22
SL 16UU	38,5	50	85	36	7	60	M5×12	M4	19	25
SL 20UU	42	54	96	40	7	70	M6×12	M5	21	27
SL 25UU	51,5	76	130	54	11	100	M8×18	M6	26	38
SL 30UU	59,5	78	140	58	10	110	M8×18	M6	30	39

Nota) Debido a que este modelo contiene una retención de resina sintética, no debe utilizarse a temperaturas por encima de los 80°C.
También se puede incorporar, a pedido, el modelo LM-MG de casquillo lineal de acero inoxidable, que es altamente resistente contra la corrosión.

Ejemplo de código de modelo para usar en combinación con unidades de casquillo lineal

Casquillo lineal que se combinará	Ejemplo de código de modelo	
Ambos extremos con retén instalado	SL 13UU	Normalizado en almacén
Sin retén	SL 13	Construido a pedido
Hecho de acero inoxidable; ambos extremos con retén instalado	SL 13MUU	Construido a pedido

Para descargar los datos deseados, busque el número de modelo correspondiente en el sitio web técnico. https://tech.thk.com

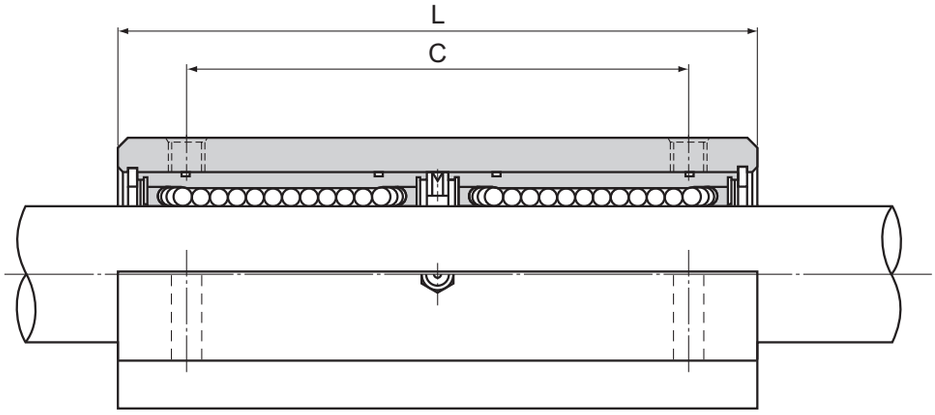

Unidad: mm

								Descripción del modelo del casquillo lineal que se combinará	Capacidad de carga básica		Unidad
						Diámetro interior inscrito			C	C_0	Masa
	K	W_2	T	R	N	dr	Tolerancia		N	N	g
	15	28	6	9	7	6	0 −0,009	LM6U	324	529	68
	18	32	6	11	7	8		LM8U	431	784	105
	22	37	8	13	7	10		LM10U	588	1100	185
	25	39	8	14	6,5	12		LM12U	657	1200	205
	26	41	8	15	6,5	13		LM13U	814	1570	242
	35	46	9	19,5	6	16		LM16U	1230	2350	403
	36	52	11	21	7	20	0 −0,010	LM20U	1400	2750	520
	41	68	12	25,5	4	25		LM25U	1560	3140	1120
	49	72	15	29,5	5	30		LM30U	2490	5490	1440

Opciones⇒A4-119

Modelo SH

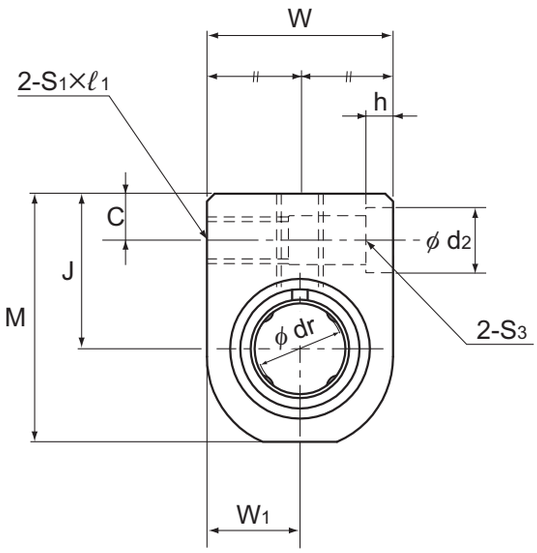

Modelo SH

Descripción del modelo	Dimensiones externas			Dimensiones de la cubierta LM					
	Altura	Ancho	Longitud	Posición del orificio de montaje			Macho		Tornillo pasante
	M	W	L	B	B_1	C	$S_1 \times \ell_1$	$S_2 \times \ell$	Código de modelo,S_3
SH 3UU	14	10	13	—	8	3	M3×6	M3×5,5	M2
SH 4UU	16	12	15	—	10	3	M3×6	M3×6	M2
SH 5UU	18	14	17	—	12	3	M3×6	M3×6	M2
SH 6UU	22	16	24	18	9	5	M4×8	M4×8	M3
SH 8UU	26	20	27	20	10	5	M4×8	M5×8,5	M3
SH 10UU	32	26	35	27	15	6	M5×10	M6×9,5	M4
SH 12UU	34	28	35	27	15	6	M5×10	M6×9,5	M4
SH 13UU	36	30	36	28	16	6	M5×10	M6×9,5	M4
SH 16UU	42	36	40	32	18	6	M5×10	M6×10	M4
SH 20UU	49	42	44	36	22	7	M6×12	M6×12	M5

Nota) Debido a que este modelo contiene una retención de resina sintética, no debe utilizarse a temperaturas por encima de los 80°C.
También se puede incorporar, a pedido, el modelo LM-MG de casquillo lineal de acero inoxidable, que es altamente resistente contra la corrosión.

Ejemplo de código de modelo para usar en combinación con unidades de casquillo lineal

Casquillo lineal que se combinará	Ejemplo de código de modelo	
Ambos extremos con retén instalado	SH 13UU	Normalizado en almacén
Sin retén	SH 13	Construido a pedido
Hecho de acero inoxidable; ambos extremos con retén instalado	SH 13MUU	Construido a pedido

Para descargar los datos deseados, busque el número de modelo correspondiente en el sitio web técnico. https://tech.thk.com

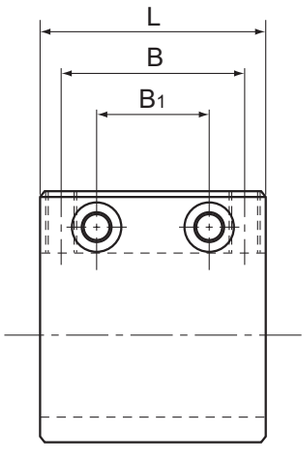

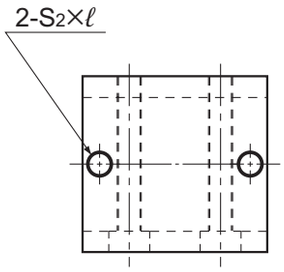

Superficie superior de los modelos SH6 a SH20

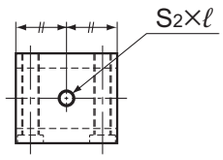

Superficie superior de los modelos SH3 a SH5

Unidad: mm

							Descripción del modelo del casquillo lineal que se combinará	Capacidad de carga básica		Unidad
	Altura del centro				Diámetro interior inscrito			C	C_0	Masa
	J ±0,02	W_1 ±0,02	d_2	h	dr	Tolerancia		N	N	g
	9	5	4,2	1,5	3	0 −0,008	LM3UU	88,2	108	4,5
	10	6	4,2	1,5	4		LM4UU	88,2	127	7
	11	7	4,2	1,5	5		LM5UU	167	206	11
	14	8	6,5	3,3	6	0 −0,009	LM6UU	206	265	21
	16	10	6,5	3,3	8		LM8UU	265	402	34
	19	13	8	4,4	10		LM10UU	373	549	67
	20	14	8	4,4	12		LM12UU	412	598	74
	21	15	8	4,4	13		LM13UU	510	775	91
	24	18	8	4,4	16		LM16UU	775	1180	157
	28	21	9,5	5,4	20	0 −0,010	LM20UU	863	1370	206

Nota) Si se requiere un orificio de lubricación, esto se puede indicar agregando “OH” al final del número de modelo.
Para obtener más información, póngase en contacto con THK.

Opciones⇒A4-119

Modelo SH-L

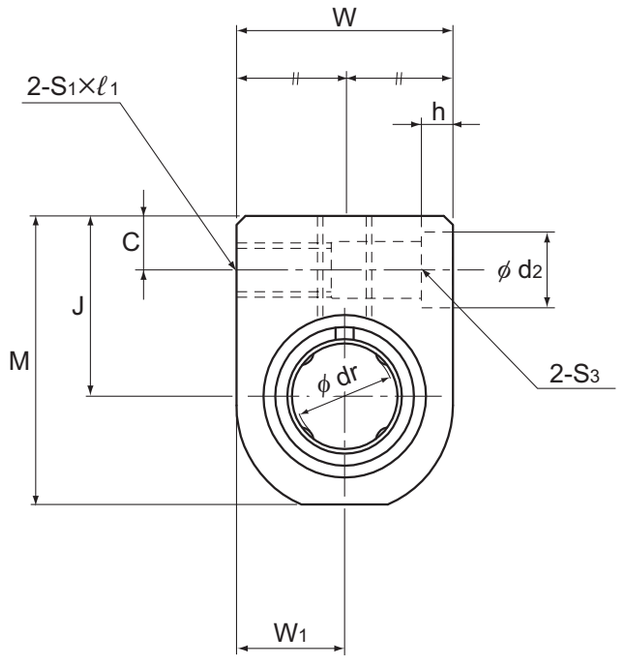

Modelo SH-L

Descripción del modelo	Dimensiones externas			Dimensiones de la cubierta LM					
	Altura	Ancho	Longitud	Posición del orificio de montaje			Macho		Tornillo pasante
	M	W	L	B	B_1	C	$S_1 \times \ell_1$	$S_2 \times \ell$	Código de modelo, S_3
SH 3LUU	14	10	23	10	18	3	M3×6	M3×5,5	M2
SH 4LUU	16	12	27	14	22	3	M3×6	M3×6	M2
SH 5LUU	18	14	32	18	26	3	M3×6	M3×6	M2
SH 6LUU	22	16	40	20	30	5	M4×8	M4×8	M3
SH 8LUU	26	20	52	30	42	5	M4×8	M5×8,5	M3
SH 10LUU	32	26	60	36	50	6	M5×10	M6×9,5	M4
SH 12LUU	34	28	62	36	50	6	M5×10	M6×9,5	M4
SH 13LUU	36	30	66	40	54	6	M5×10	M6×9,5	M4
SH 16LUU	42	36	76	52	66	6	M5×10	M6×10	M4
SH 20LUU	49	42	86	58	72	7	M6×12	M6×12	M5

Nota) Debido a que este modelo contiene una retención de resina sintética, no debe utilizarse a temperaturas por encima de los 80°C.
También se puede incorporar, a pedido, el modelo LM-MG de casquillo lineal de acero inoxidable, que es altamente resistente contra la corrosión.

Ejemplo de código de modelo para usar en combinación con unidades de casquillo lineal

Casquillo lineal que se combinará	Ejemplo de n.° de modelo	
Ambos extremos con retén instalado	SH 13LUU	Normalizado en almacén
Sin retén	SH 13L	Construido a pedido
Hecho de acero inoxidable; ambos extremos con retén instalado	SH 13MLUU	Construido a pedido

Para descargar los datos deseados, busque el número de modelo correspondiente en el sitio web técnico. https://tech.thk.com

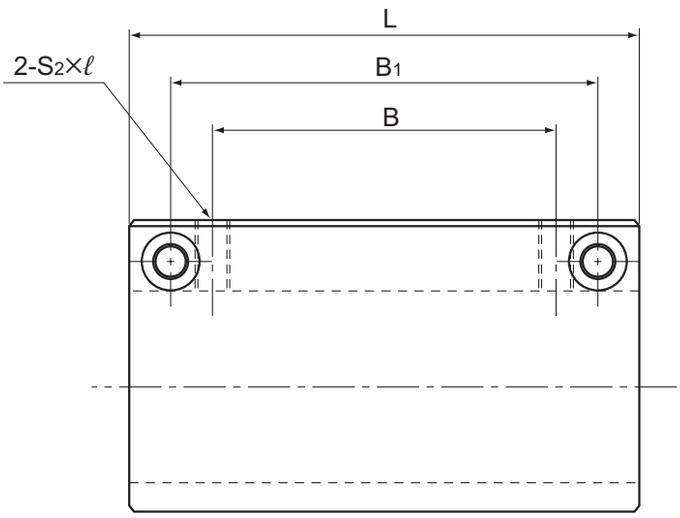

Unidad: mm

							Descripción del modelo del casquillo lineal que se combinará	Capacidad de carga básica		Unidad
	Altura del centro				Diámetro interior inscrito			C	C_0	Masa
	J ±0,02	W_1 ±0,02	d_2	h	dr	Tolerancia		N	N	g
	9	5	4,2	1,5	3	0 −0,008	LM3U	139	216	8,6
	10	6	4,2	1,5	4		LM4U	139	254	14
	11	7	4,2	1,5	5		LM5U	263	412	22
	14	8	6,5	3,3	6	0 −0,009	LM6U	324	529	37
	16	10	6,5	3,3	8		LM8U	431	784	68
	19	13	8	4,4	10		LM10U	588	1100	125
	20	14	8	4,4	12		LM12U	657	1200	140
	21	15	8	4,4	13		LM13U	814	1570	176
	24	18	8	4,4	16		LM16U	1230	2350	309
	28	21	9,5	5,4	20	0 −0,010	LM20U	1400	2750	413

Nota) Si se requiere un orificio de lubricación, esto se puede indicar agregando “OH” al final del número de modelo.
Para obtener más información, póngase en contacto con THK.

Opciones⇒A4-119

Modelo SK

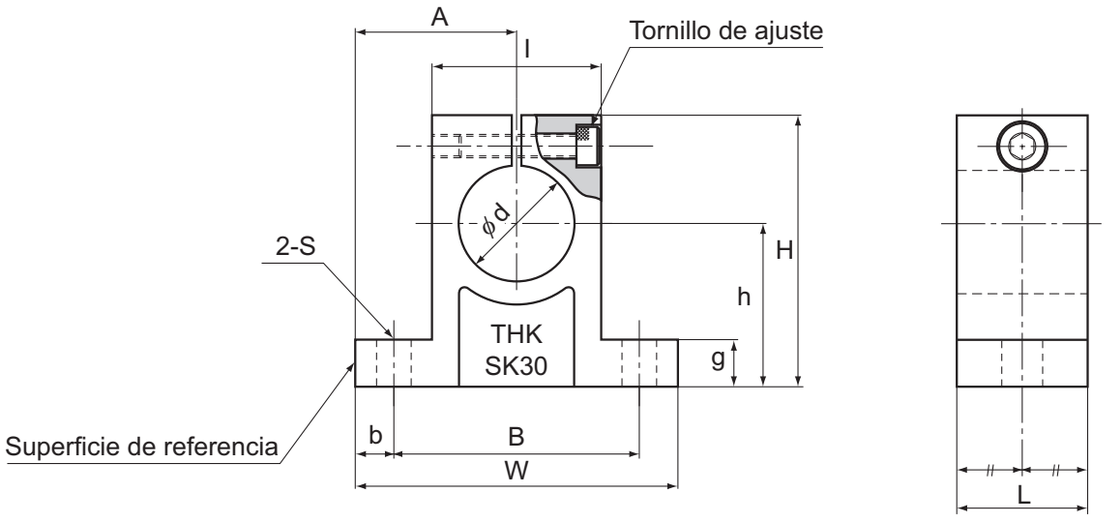

Unidad: mm

Descripción del modelo	Dimensiones principales													Masa
	H	W	L	B	S	Código de modelo de tornillo de montaje	h ±0,02	A ±0,05	b	g	l	Diámetro de eje d	Código de modelo de tornillo de ajuste	g
SK 10	32,8	42	14	32	5,5	M5	20	21	5	6	18	10	M4	24
SK 12	37,5	42	14	32	5,5	M5	23	21	5	6	20	12	M4	30
SK 13	37,5	42	14	32	5,5	M5	23	21	5	6	20	13	M4	30
SK 16	44	48	16	38	5,5	M5	27	24	5	8	25	16	M4	40
SK 20	51	60	20	45	6,6	M6	31	30	7,5	10	30	20	M5	70
SK 25	60	70	24	56	6,6	M6	35	35	7	12	38	25	M6	130
SK 30	70	84	28	64	9	M8	42	42	10	12	44	30	M6	180
SK 35	83	98	32	74	11	M10	50	49	12	15	50	35	M8	270
SK 40	96	114	36	90	11	M10	60	57	12	15	60	40	M8	420

Para descargar los datos deseados, busque el número de modelo correspondiente en el sitio web técnico. https://tech.thk.com